NIOB FLUID

07

ПРОИЗВОДИТЕЛЬ СОЕДИНИТЕЛЬНОЙ И РЕГУЛИРУЮЩЕЙ АРМАТУРЫ

VÝROBCE NEREZOVÝCH POTRUBNÍCH SYSTÉMŮ

ПРИНАДЛЕЖНОСТИ

PŘÍSLUŠENSTVÍ

02/2021

www.niobfluid.cz

Каталоги NIOB FLUID
Katalogy NIOB FLUID

02 СОЕДИНИТЕЛЬНАЯ АРМАТУРА
SPOJOVACÍ ARMATURY

03 ФИТИНГИ
POTRUBNÍ TVAROVKY

04 РЕГУЛИРУЮЩАЯ АРМАТУРА
REGULAČNÍ ARMATURY

05 СПЕЦИАЛЬНАЯ АРМАТУРА И ДЕТАЛИ
SPECIÁLNÍ ARMATURY A DÍLY

06 ЛЮКИ И КРЫШКИ
VLEZY A PRŮLEZY

07 ПРИНАДЛЕЖНОСТИ
PŘÍSLUŠENSTVÍ

08 АРМАТУРА С РУБАШКОЙ
DVOUPLÁŠŤOVÉ ARMATURY

Принадлежности
Příslušenství

Компания NIOB FLUID специализируется на производстве соединительной, регулирующей и запорной арматуры из нержавеющих сталей, которые използуются прежде всего в транспорте жидкостей в пищевой, химической и фармацевтической промышленности. Одновременно она является также поставщиком продольно сварных труб и трубных фасонных частей из того же материала. Запорные заслонки поставляются стандартно с механическим управлением, но по желанию заказчика возможно также поставить пневматическое или электрическое управление.

Společnost NIOB FLUID s.r.o. je výrobce zaměřený na výrobu spojovacích, uzavíracích a regulačních armatur z nerezových ocelí. Tyto armatury jsou určeny především pro přepravu tekutin v potravinářském, chemickém a farmaceutickém průmyslu. Je současně také dodavatelem potrubních tvarovek a dalších dílů potřebných pro potrubní rozvody a komponentů pro nádrže jako jsou víka, průlezy, stavoznaky a další komponenty.

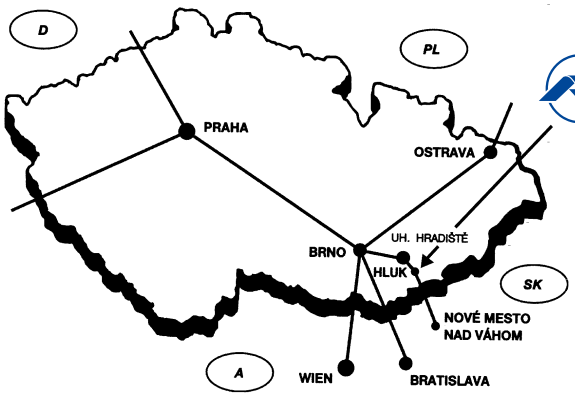

NIOB FLUID s. r. o.
Ostrožská 1003, 687 25 Hluk, Czech Republic
Phone: +420 572 419 822 – 8, Fax: +420 572 419 868
E-mail: marketing@niobfluid.cz, www.niobfluid.cz

Обойма листовая
Objímka plechová

70210 **Размеры** • Rozměry

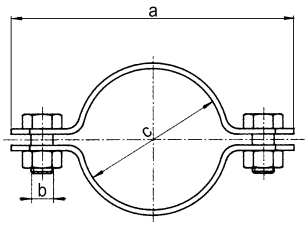

DN	A	B	C	D	E	F	R	L	Rd x s	kg
10	53	M6	13							
15	60	M6	20							
20	64	M6	25							
25	80	M6	30							
32	76	M6	36							
40	83	M8	42							
50	100	M8	55							
65	119	M8	72							
80	138	M8	86							
100	161	M8	105							
125	198	M8	130							
150	215	M8	156							

Обойма листовая - с надставкой
Objímka plechová - s nástavcem

70220 **Размеры** • Rozměry

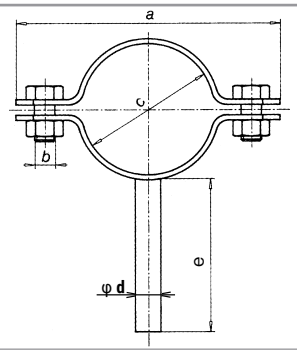

DN	A	B	C	D	E	F	R	L	Rd x s	kg
10	53	M6	13	8	60					
15	60	M6	20	8	60					
20	64	M6	25	8	60					
25	80	M6	30	10	60					
32	76	M6	36	10	60					
40	83	M8	42	10	60					
50	100	M8	55	12	60					
65	119	M8	72	12	60					
80	138	M8	86	12	60					
100	161	M8	105	12	60					
125	198	M8	130	18	60					
150	215	M8	156	18	60					

Обойма листовая
Posuvná objímka jednoduchá

70261 **Размеры** • Rozměry

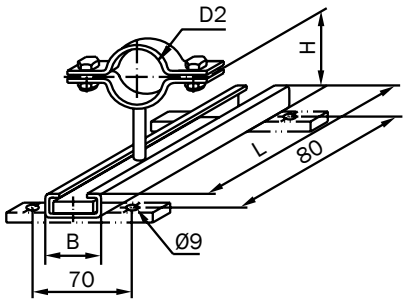

DN	D2	H	B	L	korekce délky	F	R	L	Rd x s	kg
10	13	71	30	120	50					0,24
15	20	74,5	30	120	50					0,27
20	25	77	30	120	50					0,28
25	30	79,5	30	120	50					0,30
32	36	82,5	30	120	50					0,31
40	42	85,5	30	120	50					0,32
50	55	92	30	120	50					0,33
65	72	100,5	30	120	50					0,36
80	86	107,5	30	120	50					0,47
100	105	117	30	120	50					0,52
125	130	129,5	30	120	50					
150	156	142,5	30	120	50					

Обойма листовая - с надставкой
Posuvná objímka dvojitá

70262 **Размеры** • Rozměry

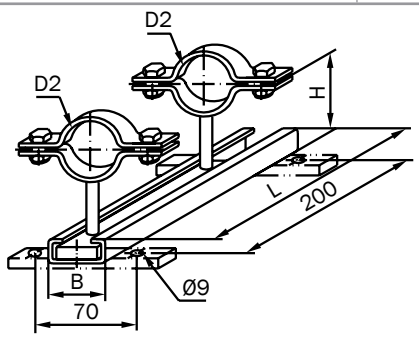

DN	D2	H	B	L	korekce délky	F	R	L	Rd x s	kg
10	13	71	30	300	100					0,28
15	20	74,5	30	300	100					0,34
20	25	77	30	300	100					0,36
25	30	79,5	30	300	100					0,40
32	36	82,5	30	300	100					0,42
40	42	85,5	30	300	100					0,44
50	55	92	30	300	100					0,46
65	72	100,5	30	300	100					0,52
80	86	107,5	30	300	100					0,74
100	105	117	30	300	100					0,84
125	130	129,5	30	300	100					
150	156	142,5	30	300	100					

Хомут короткий
Třmen krátký

70300

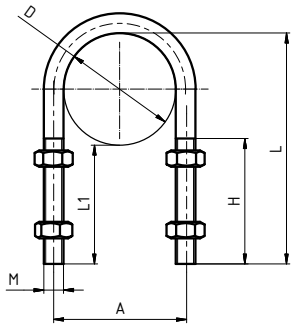

Размеры • Rozměry

DN	A	B	C	D	H	L	L1	M	Rd x s	kg
10	19			12	35	47	35	M6		
15	24			18	40	53	35	M6		
20	28			22	45	57	35	M6		
25	34			28	50	63	35	M6		
32	40			34	50	69	35	M6		
40	48			40	50	75	35	M8		
50	60			52	50	87	35	M8		
65	78			70	50	105	35	M8		
80	95			85	50	120	35	M10		
100	114			104	50	139	35	M10		
125	139			129	50	164	35	M10		
150	164			154	50	189	35	M10		
200	214			204	50	239	35	M10		

Хомут средний
Třmen střední

70310

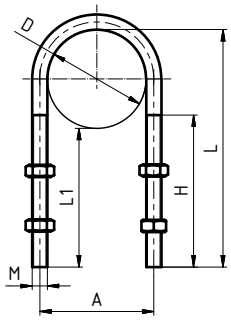

Размеры • Rozměry

DN	A	B	C	D	H	L	L1	M	Rd x s	kg
10	18			12	65	77	65	M6		
15	24			18	70	83	65	M6		
20	28			22	75	87	65	M6		
25	34			28	80	93	65	M6		
32	40			34	80	99	65	M6		
40	48			40	80	105	65	M8		
50	60			52	80	117	65	M8		
65	78			70	80	135	65	M8		
80	95			85	80	150	65	M10		
100	114			104	80	169	65	M10		
125	139			129	80	194	65	M10		
150	164			154	80	219	65	M10		
200	214			204	80	269	65	M10		

Хомут длинный
Třmen dlouhý

70320

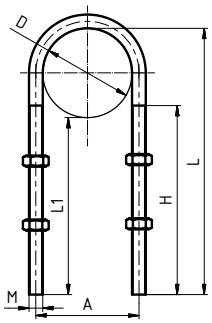

Размеры • Rozměry

DN	A	B	C	D	H	L	L1	M	Rd x s	kg
10	18			12	95	107	95	M6		
15	24			18	100	113	95	M6		
20	28			22	105	117	95	M6		
25	34			28	110	123	95	M6		
32	40			34	110	129	95	M6		
40	48			40	110	135	95	M8		
50	60			52	110	147	95	M8		
65	78			70	110	165	95	M8		
80	95			85	110	180	95	M10		
100	114			104	110	199	95	M10		
125	139			129	110	224	95	M10		
150	164			154	110	249	95	M10		
200	214			204	110	299	95	M10		

Ключ гаечный
Maticový - hákový klíč

70500

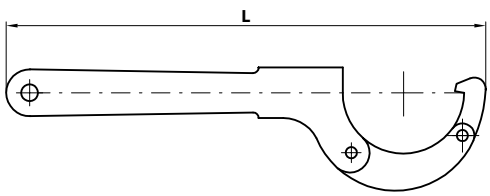

Размеры • Rozměry

DN	A	B	C	E	E	F	L	Rd x s	kg
25 - 65							270		
65 - 150							450		

Винт нержавеющий - шестигранный угол DIN 931
Šroub nerez - šestihran DIN 931

71060

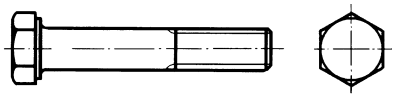

Размеры • Rozměry

DN	A	B	C	D	E	F	R	L	Rd x s	kg
M4										
M5										
M6										
M8										
M10										
M12										
M14										
M16										

Гайка нержавеющая - DIN 934
Matice nerez - DIN 934

71070

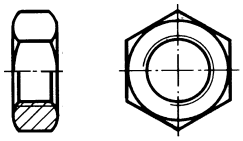

Размеры • Rozměry

DN	A	B	C	D	E	F	R	L	Rd x s	kg
M4										
M5										
M6										
M8										
M10										
M12										
M14										
M16										

Шайба (нерж.)
Podložka nerez

71090

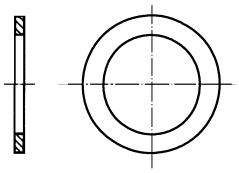

Размеры • Rozměry

DN	A	B	C	D	E	F	R	L	Rd x s	kg
M4										
M5										
M6										
M8										
M10										
M12										
M14										
M16										

Сварочная проволока (для нержав)
Svařovací dráty (pro nerez)

73010

Ø 1 - 4 mm
délka 1 m

Размеры • Rozměry

DN	A	B	C	D	E	F	R	L	Rd x s	kg
1,0										
1,2										
1,6										
2,0										
2,4										
3,2										
4,0										

Сварочные электроды (для нержав)
Obalované elektrody (pro nerez)

73050

Размеры • Rozměry

DN	A	B	C	E	E	F	R	L	Rd x s	kg
1,6										
2,0										
2,5										
3,25										
4,0										
5,0										

Ø 1,6 - 5 mm
délka 250 - 450 mm

Паста для травления нержавеющей стали
Mořicí pasta na nerezovou ocel

75010

Размеры • Rozměry

DN	A	B	C	D	E	F	R	L	Rd x s	kg
										2
										4
										6
										8
										10
										15
										14
										16
										18
										20

mořicí pasta

Специальный гибкий шланг для вина
Speciální flexibilní hadice na vína

76060

Размеры • Rozměry

DN	ØD [mm]	Pressure [bar]	Under-pressure [bar]	Weight [kg/m]	Lenght [m]					kg
25	32,0	8	0,9	0,40	50					
30	38,0	8	0,9	0,50	50					
32	40,0	8	0,9	0,52	50					
35	43,2	8	0,9	0,60	50					
38	47,0	8	0,9	0,73	50					
40	49,0	8	0,9	0,75	50					
45	54,0	8	0,9	0,90	50					
50	59,6	8	0,9	1,10	50					
60	70,0	7	0,9	1,45	50					
63	73,6	7	0,9	1,68	50					
70	82,4	6	0,9	1,80	50					
75	88,6	6	0,9	1,90	50					
80	94,0	5	0,9	2,20	50					
90	105,0	5	0,9	2,56	30					
100	116,0	4	0,9	3,30	30					

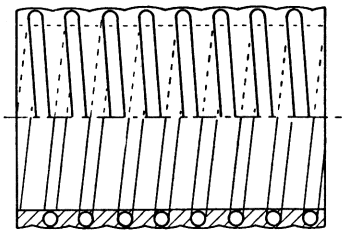

CHARAKTERISTIKA:
Flexibilní hadice. Pracovní teplota -5°C až +60°C.
POUŽITÍ: Pro transport nápojů a produktů
STRUKTURA: Armování z tvrzeného PVC. Hladké uvnitř.

ХАРАКТЕРИСТИКА:
Гибкий шланг. Рабочая температура от -5ºC до +60ºC.
Применение: Для транспортировки напитков и продуктов
СТРУКТУРА: Жесткое армирование PVC. Внутри гладкие.

Впускной и напорный шланг для пищевых жидкостей
Tlaková a sací hadice pro potravinářský průmysl

76070

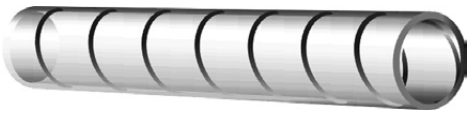

DN	Pressure [bar]	Under-pressure [bar]	Weight [kg/m]	Lenght [m]	ØD [mm]					Размеры • Rozměry kg
10	7	0,85	0,16	60	16					
12	7	0,85	0,18	60	18					
14	6	0,85	0,20	60	20					
16	6	0,85	0,24	60	22					
18	6	0,85	0,30	60	24					
20	5	0,85	0,35	60	27					
22	5	0,85	0,38	60	29					
25	5	0,85	0,51	60	33					
32	4	0,85	0,65	60	40					
35	4	0,85	0,75	60	44					
40	3	0,80	0,87	30	50					
45	3	0,80	1,13	30	55					
50	3	0,80	1,20	30	60					
60	3	0,80	1,80	30	72					
63	3	0,80	1,85	30	75					

Temperature range: Рабочая температура от
-5 °C to +60 °C
Safety: Безопасность:
- 3:1
Reinforcement: Армирование:
- Spiral made of steel wire – guarantees high flexibility.
- Спираль из стальной проволоки – гарантирует высокую гибкость.

Material: Материал:
- Softened PVC – transparent, suitable for use in food industry, resistant against ozone
- Пластифицированный PVC – прозрачный, пищевой, устойчивый к озону

Use:, Применение:
- Suction and discharge of food products without fat contents – potable water, juices, wine, alcoholic beverages up to 28% alc. vol., winegar, ketchup, etc.
- Подача и выдавливание пищевых продуктов без жира – питьевая вода, сусла, соки, вино, алкогольные напитки до 28%, уксус, кетчуп и т.п.

Впускной и напорный шланг дла пищевых жидкостей
Tlaková a sací hadice pro potravinářský průmysl

76080

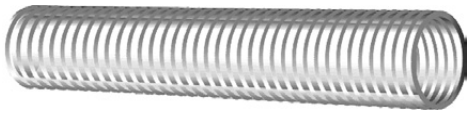

DN	Pressure [bar]	Under-pressure [bar]	Weight [kg/m]	Lenght [m]						Размеры • Rozměry kg
20	8	0,7	0,30	50						
25	8	0,7	0,40	50						
32	7	0,7	0,48	50						
40	6	0,7	0,60	50						
45	6	0,7	0,70	50						
51	5	0,7	0,85	50						
60	5	0,7	1,00	50						
63	5	0,7	1,10	50						
70	5	0,7	1,25	50						
76	5	0,7	1,40	50						
80	4	0,7	1,60	30						
90	4	0,7	1,85	30						
102	4	0,7	2,20	30						

Temperature range: Рабочая температура от
-5 °C to +60 °C
Safety: Безопасность:
3:1
Reinforcement: Армирование:
- Spiral made of hardened PVC - white
- Спираль из твердого PVC- белая

Material: Материал:
- Softened PVC – transparent (transparent yellow), suitable for use in food industry.
- Пластифицированный PVC- прозрачный (желтый прозрачный), пищевой

Use:, Применение:
- Transport of food products without fat contents under low-pressure – potable water, juices, wine, alcoholic beverages up to 28% alc. vol., winegar, ketchup, etc.
- Транспортировка пищевых продуктов без жира при низком давлении – питьевая вода, сусла, соки, вино, алкогольные напитки до 28%, уксус, кетчуп и т.п.

Напорный и подающий шланг для молока и продуктов
Tlaková a sací hadice pro mléko a potraviny

76140

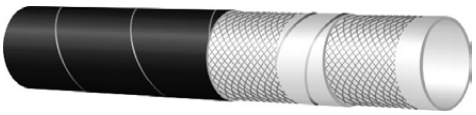

DN	ØD [mm]	Pressure [bar]	Under-pressure [bar]	Weight [kg/m]	Lenght [m]					kg
40	52	6	0,60	1,25	40/60					
50	63	6	0,60	2,19	40/60					
63	77	6	0,50	2,19	40/60					

Размеры • Rozměry

Temperature range:• Рабочая температура от
-35°C to +85°C
Safety:• Безопасность:
- 3:1
Reinforcement: • Армирование:
- Textile braid, spirals of steel wire
- Текстильная оплетка, спираль из стальной проволоки
Inner tube: • Внутренняя камера:
- Rubber NR – white, for use in food industry
- Резина NR – белая, пищевая, безопасная
Outer tube: • Внешнее покрытие:
- Rubber NR – blue, resistive against ozone and wearing
- Резина NR – синяя, устойчивая к озону и износу

Use: • Применение:
- Suction and discharge of beverages, food and alcohol up to 40%. Especially suitable for milk tank trucks. Highly flexible design.
- Подача и выдавливание напитков, продуктов и алкоголя до 40%. Специальный тип для молоковозов. Высоко гибкое исполнение.
Note: • Примечание:
- Sterilisation using a sanitising solution at +100°C for a period of 30 minutes.
- Стерилизация дезинфицирующим раствором при температуре +100°C в течении 30 мин.

Пищевой напорный шланг
Tlaková hadice pro potravinářský průmysl

76180

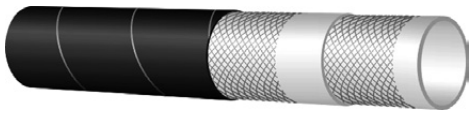

DN	ØD [mm]	Pressure [bar]	Weight [kg/m]	Lenght [m]					kg
13	22	10	0,26	60					
16	24	10	0,35	60					
19	28	10	0,44	60					
25	35	10	0,64	60					
32	44	10	1,01	60					
40	54	10	1,43	60					
51	65	10	1,78	60					
63	81	10	2,86	60					
76	92	10	2,65	60					
80	96	10	2,98	60					
102	123	10	5,15	60					

Размеры • Rozměry

Temperature range: • Рабочая температура от
-35 °C to +85 °C
Safety: • Безопасность:
- 3:1
Reinforcement: • Армирование:
- Textile braid
- Текстильная оплетка
Inner tube: • Внутренняя камера:
- Rubber NR – natural rubber, for use in food industry:
- Резина NR – натуральная резина, пищевая
Outer tube: • Внешнее покрытие:
- Rubber SBR/EPDM – red, resistive against ozone and wearing
- Резина SBR/EPDM – красная, устойчивая к озону и износу

Use: • Применение:
- Transport of food products, beer, wine, milk products, custards, distilled beverages up to 40%, etc.
The hose is not suitable for food containing vegetable and animal fats.
- Транспортировка пищевых продуктов, пива, вина, молочных продуктов, кремов, дистиллятов до 40% и т.д.
Шланг не предназначен для продуктов, содержащих растительные и животные жиры.
Note: • Примечание:
- Sterilisation using steam under pressure of 2,5 bar at + 130 °C for a period of 30 minutes or using a sanitising solution at + 90°C.
- Стерилизация паром при давлении 2,5 бар при температуре +130°C в течении 30 минут или дезинфицирующим раствором при температуре +90°C.

Напорный и подающий шланг для продуктов
Tlaková a sací hadice pro potravinářský průmysl

76210

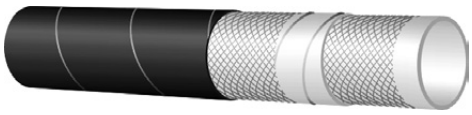

Размеры • Rozměry

DN	ØD [mm]	Pressure [bar]	Under-pressure [bar]	Weight [kg/m]	Lenght [m]					kg
25	38	10	0,95	0,91	40/60					
32	46	10	0,95	1,19	40/60					
38	52	10	0,95	1,45	40/60					
51	65	10	0,90	1,92	40/60					
63	80	10	0,90	2,83	40/60					
76	93	10	0,90	3,45	40/60					
80	98	10	0,85	3,90	40/60					
100	120	10	0,85	4,90	40/60					

Temperature range:, Рабочая температура от
-35 °C to +120 °C
Safety:, Безопасность:
- 3:1
Reinforcement:, Армирование:
- Textile braid, spirals of steel wire
- Текстильная оплетка, спираль из стальной проволоки
Inner tube:, Внутренняя камера:
- Rubber IIR (Butyl) – white, for use in food industry, absolutely savour and odour neutral
- Резина IIR (Бутил) – белая, пищевая, абсолютно нейтральное воздействие на вкус и запах
Outer tube:, Внешнее покрытие:
- Rubber EPDM – red, for use in food industry, resistive against ozone and wearing
- Резина EPDM – красная, пищевая, устойчивая к озону и износу

Use:, Применение:
- Hoses of the highest quality. Suction and discharge of beverages, food and pure alcohol up to 98%. Especially suitable type for breweries and producers of hard drinks. Not suitable for oils and fats.
- Шланг самого высокого качества, подача и выдавливание напитков, продуктов и алкоголя до 98%. Специальный тип для пивоваренных и ликеро - водочных заводов. Не предназначена для масел и жиров.

Note:, Примечание:
- Sterilisation using steam under pressure of 3 bar at max. temperature +160 °C for a period of 30 minutes or using a sanitising solution at +90 °C.
- Стерилизация паром при давлении 3 бар при максимальной температуре +160°C в течении 30 минут или дезинфицирующим раствором при температуре +90°C.

Напорный и подающий шланг для жиров и масел
Tlaková a sací hadice pro tuky a oleje

76220

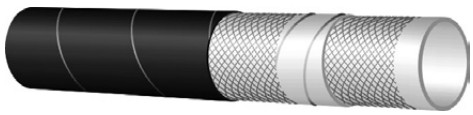

Размеры • Rozměry

DN	ØD [mm]	Pressure [bar]	Under-pressure [bar]	Weight [kg/m]	Lenght [m]					kg
25	34	10	0,95	0,60	40/60					
32	42	10	0,95	0,68	40/60					
38	48	10	0,95	0,84	40/60					
40	50	10	0,95	1,03	40/60					
51	62	10	0,90	1,40	40/60					
60	72	10	0,90	1,96	40/60					
63	76	10	0,90	2,04	40/60					
76	89	10	0,90	2,34	40/60					
80	94	10	0,85	2,46	40/60					
102	117	10	0,85	3,66	40/60					

Temperature range:, Рабочая температура от
-20°C to +80°C
Safety:, Безопасность:
- 3:1
Reinforcement:, Армирование:
- Textile braid, spirals of steel wire
- Текстильная оплетка, спираль из стальной проволоки
Inner tube:, Внутренняя камера:
- Rubber NBR – white, resistive against oils and fats, for use in food industry
savour and odour neutral
- Резина NBR – белая, устойчива к воздействию жиров и масел, пищевая
Outer tube:, Внешнее покрытие:
- Rubber NR – blue, resistive against ozone and wearing
- Резина NR – синий, пищевая, устойчивая к озону и износу

Use:, Применение:
- Suction and discharge of food products containing vegetable and animal fats. Suitable also for discharge of beer, wine, milk products, distilled beverages up to 40%, etc
- Подача и выдавливание пищевых продуктов, содержащих растительные и животные жиры. Также предназначена для откачивания пива, вина, молочных продуктов, дистиллятов до 40%...и т.д.

Note:, Примечание:
- Sterilisation using steam under pressure of 2.5 bar at +130 °C for a period of 30 minutes or using a sanitising solution at +60°C.
- Стерилизация паром при давлении 2,5 бар при температуре +130°C в течении 30 минут или дезинфицирующим раствором при температуре +60°C.

Хомут шланга
Hadicová svorka

76100

Размеры • Rozměry

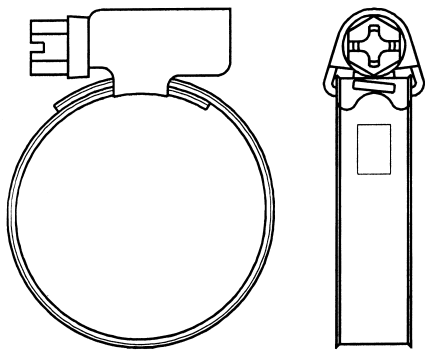

DN	A	B	C							kg
8 - 2										
10 -16										
12 - 20										
16 - 25										
20 - 32										
25 - 40										
30 - 45										
32 - 50										
40 - 60										
50 - 70										
60 - 80										
70 - 90										
10 - 100										
90 - 110										

Хомут шланга крепостный
Pevnostní spona Power clamp W4

76120

Размеры • Rozměry

DN	A	B	C							kg
20 - 22	18									
23 - 25	18									
26 - 28	18									
29 - 31	20									
32 - 35	20									
36 - 39	20									
40 - 43	20									
44 - 47	22									
48 - 51	22									
52 - 55	22									
56 - 59	22									
60 - 63	22									
64 - 67	22									
68 - 73	24									
74 - 79	24									
80 - 85	24									
86 - 91	24									
92 - 97	24									
98 - 103	24									
104 - 112	24									
113 - 121	24									
122 - 130	24									
131 - 139	26									
140 - 148	26									
149 - 161	26									

ПРЕОБРАЗОВАНИЯ ТАБЛИЦЫ	PŘEVODNÍ TABULKA	
DN	(inch)	(mm)
8	**1/4"**	**6,35**
10	**3/8"**	**9,25**
15	**1/2"**	**12,7**
20	**3/4"**	**19,0**
25	**1"**	**25,4**
32	**1 1/4"**	**31,7**
40	**1 1/2"**	**38,1**
50	**2"**	**51,0**
65	**2 1/2"**	**63,5**
80	**3"**	**76,1**
100	**4"**	**104,0**

ПЕРЕВОДНЫЕ КОЭФФИЦИЕНТЫ	PŘEVODNÍ TABULKA TLAKŮ
1 Bar	100000 Pascals
	100 Kilopascals
	1000 Milibars
	1000000 Microbars
	~0,98 Atmospheres
	~401,46 Inches of wather
	10 Meters of wather
	~29,53 Inches of mercury
	~750 Milimeters of mercury
	~14,5 Pounds per square inches
	~1,02 Kilograms per square inches

ПРИМЕНЯЕМЫЕ МАТЕРИАЛЫ

Все детали и составные части, указаные в настоящем каталоге, изготовляются из нержавеющей кислотоупорной Cr - Ni стали стандарт ЧСН 17 240, который является эквивалентом американского стандарта AISI 304. В случае требования к повышенной коррозиестойкости изготовляются все детали из нержавеющей Cr-Ni-Mo стали 17349, которая соответствует AISI 316L.

ХИМИЧЕСКИЙ СОСТАВ ЧАЩЕ ВСЕГО ИСПОЛЬЗУЕМОЙ НЕРЖАВЕЮЩИХ СТАЛЕЙ:

ČSN PN	%C max.	%Si max.	%Mn max.	%P max.	%S max.	%Cr max.	%Mo max.	%Ni max.	%Ti max.
17 240	0.07	1.00	2.00	0.045	0.030	17.0-20.0	-	9.0 -11.5	-
17 249	0.03	1.00	2.00	0.045	0.030	17.0-20.0	-	10.0-12.5	-
17 346	0.07	1.00	2.00	0.045	0.030	16.5-18.5	2.0-2.5	10.5-13.5	-
17349	0.03	1.00	2.00	0.045	0.030	16.5-18.5	2.0-2.5	11.0-14.0	-
17 248	0.10	1.00	2.00	0.045	0.030	17.0-19.0	-	9.5-12.0	>=5xC
17 348	0.10	1.00	2.00	0.045	0.030	16.5-18.5	2.0-2.5	11.0-14.0	>=5xC

ТАБЛИЦА ПЕРЕВОДОВ МЕЖДУНАРОДНЫХ СТАНДАРТОВ ДЛЯ ОБОЗНАЧЕНИЙ СТАЛЕЙ:

Полди	Чешс. Гост PN	Германиа DIN (W. Nr.)	США ASTM	ИТАЛИЯ UNI	ФРАНИЯ AFNOR	РОССИЯ GOST
AKV7	17240	1.4301	AISI 304	X5CrNi1810	Z7CN18-09	08Ch18N10
AKV2	17249	1.4306	AISI304L	X2CrNi1811	Z3CN19-121	03Ch18N11
AKV EX7	17346	1.4401	AISI 316	X5CrNiMo1712.2	Z7CND17-12-02	-
AKV EX2	17349	1.4404	AISI 316L	X2CrNiMo1713.2	Z3CND18-12-02	03Ch12N14M2
AKVS7	17248	1.4541	AISI 321	X6CrNiTi1811	Z6CNT18-10	08Ch18N10T
AKV EX S9	17348	1.4571	AISI 316Ti	X6CrNiMoTi1712	Z6CNDT17-12	08Ch17N13M2

ПРИМЕНЕНИЕ МАТЕРИАЛОВ:

AISI 304 (AISI 304L) Cr - Ni

Коррозиестойкая, аустенитная, свариваемая, нестабилизированная сталь. Она является пригодной для стройки химических оборудований включая сосуды высокого давления. Она является подходящей для среды окислительного характера, для крепких неорганических кислот только в случае очень ниыких концентраций и в области более низких температур. Она подходящей для слабых органических кислот в случае средних температур при одновременном вождухововлечении. Ее применяют в случаепроизводства составных частей и оборудований в пищевой, химической и бродильной промышленности по максимальную температуру 300 C. Ее возможно использовать для среды, в которой требуется чистоты продукта - пищевая промышленность и для составных частей охлаждающих и морозильных устройств кроме среды соляного раствора. Сталь отличается очень хорошими полировочными способностями и особенно хорошей пластичностью и способностью к глубокой вютяжке. Она является пригодной для провода воды, водяного пара, пищевюх кислот. Эту коррозиестойкую сталь часто всего применяют в молочной промышленности, пивоварении, виноградарстве и косметической промышленности, но также и в химической и фармацевтической промышленности.

AISI 316 Cr-Ni-Mo

Коррозиестойкая, аустенитная, свариваемая, нестабилизированная сталь. Она подходящая для строения химических оборудований включая сосуды бысокого давления. Прежде всего является эта сталь пригодной для неокислительной среды, которая содержит крепкие органические (напр. муравыную, метанкарбоновую) и крепкие неорганические (напр. серную, фосфорную) кислоты при низших концетрациях до средних температур. Сталь отличается очень хорошими полировочными способностями и особенно хорошей пластичностью и способностью к глубокой вытяжке.

AISI 316L Cr-Ni-Mo

Коррозиестойкая, аустенитная, свариваемая, нестабилизированная сталь. Она является пригодной для строения химических оборудований включая сосуды бысокого давления. Эта сталь является прежде всего подходящей для неокислительной среды, содержающей крепкие органические (напр. муравьиную, метанкарбоновую) и крепкие неорганические (напр. серную, фосфорную) кислоты при низших концентрациях до средних температур. В условиях, которые проявляют межкристаллитную коррозию, она является стойкой включая сварные соединения при долговременном влиянии увеличенных температур по 350°C. Сталь отличается очень хорошими поливорочными способностями и особенно хорошей пластичностью и способностью к глубокой вытяжке. На основе своего состава и качеств (межкристаллитная коррозиестойкость) является эта сталь пригодной для производства с высшими требованиями - фармации и химической промышлености.

ВАРИАНТ ИСПОЛНЕНИЯ

Все изделия изготовляются из пруткового или кованого материала. Материал находится в таком состоянии, что после сварки не надо никаких других термических обработок. У труб и фасонных трубных частей травленая - мятовая или шлифованная - глянцевитая поверхность.

СОЕДИНИТЕЛЬНЫЕ СОСТАВНЫЕ ЧАСТИ ТРУБОПРОВОДА РЕЗЬБОВОЕ СОЕДИНЕНИЕ DIN

Его изготовляют в соответсрвиии со стандартом DIN 11 851 и реьзба изготовляется в соответстии с DIN 405 (стандарт ЧСН 01 4037). Резьбовой и конусный штуцер возможно соединить с трубами двумя способами:

а) при посредстве стыковой приварки

б) посредством развальцовывания внутреннего диаметра.

От диаметра 50 и выше является удобным обеслечить развальцовочное соединение при посредстве роликового сварного шва. Развальцовочное соединение с допольнительным роликобымсварным швом является нично безвредным и оно подходящим для давлений 1 Мра (проверялось при посредстве давления 2 Мра). Составные части, которые не соответствуют никаким стандартам, изготовляются в соответствии с цеховыми стандартами или в соответствии с одобренными техническими чертежами.

УПЛОТНЕНИЕ

Уплотнение указанное в настоящем каталоге изготовляется из пищевых резин. Оно доставляется отдельно или как составная часть комплектов. В цены комплектов резьбовых соединений и зацлонок включаются уплотнительные кольца.

- размеры по рабочим темературам отдельных материалов уплотнения

Perbunan / Пербунан	-25 - +110 C
Silikon / Силикон	-55 - +100 C
Viton / Витон	-20 - +200 C
EPDM (ЭПДМ)	-40 - +140 C

В случае заказа комплонентов с уплотнением является пригодным оформлять вид транспортированной среды и способ прочистки, чтобы посоветовать Вам самый подходящий материал уплотнения.

ТЕХНИЧЕСКОЕ ОБСЛУЖИВАНИЕ

Применяемы материалы считаются без исключения пригодными для текущего применения в пищевой промышленности. Однако эти материалы являются чувствительными в случае высоких концентраций растворов хлорида и поэтому советуем соблюдать предписания и рекомендации изготовителей. Только в случае соблюдения этих предписаний возможно предотвратить коррозию.

СПЕЦИАЛЬНЫЕ ВАРИАНТЫ ИСПОЛНЕНИЯ

Кроме типизованных элементов, которые указанные в настоящем каталоге, доставляем также специальные варианты исполнения и технологии по желанию или по техническим основаниям заказчика.

ИНСТРУКЦИИ ПО ЗАКАЗУ

В случае заказа некоторого из наших предлагаемых изделий, укажите пожалуйцта следующие данные, чтобы обеслечить быстрее и гладкое выполнение своих заказов.

1	2	3	4
цифровое обозначение товара	размер (DN) (ДН)	материал	количество

Не укажется-ли в заказе группа „3", автоматически поставляем товар из материала AISI 304. Размеры и обязательные иллюстрации указываются в случае предлагаемых изменений. В случае составных частей и комплектов, которые не указываются в каталоге, приветствуеем Ваше конкретное требование.

Настоящее издание аннулирует все предыдущие каталоги и сроки поставок, которые указаны в этих каталогах. Мы с удовольствием поговорим с Вами лично о Ваших конкретных требованиях и вопросах. Мы хадеемся на Ваше посещение.

POUŽITÉ MATERIÁLY

Veškeré uvedené v tomto katalogu díly a součástky se vyrábí z kyselinovzdorného Cr-Ni nerezové ocele v souladu s normou ČSN 17 240, která je ekvivalentem americké normy AISI 304. V případě požadavku na zvýšenou odolnost proti korozi se veškeré díly vyrábí z nerezové Cr-Ni ocele 17349, která odpovídá AISI 316L.

CHEMICKÉ SLOŽENÍ NEJČASTĚJÍ POUŽÍVANÝCH NEREZOVÝCH OCELÍ

ČSN PN	%C max.	%Si max.	%Mn max.	%P max.	%S max.	%Cr max.	%Mo max.	%Ni max.	%Ti max.
17 240	0.07	1.00	2.00	0.045	0.030	17.0-20.0	-	9.0 -11.5	-
17 249	0.03	1.00	2.00	0.045	0.030	17.0-20.0	-	10.0-12.5	-
17 346	0.07	1.00	2.00	0.045	0.030	16.5-18.5	2.0-2.5	10.5-13.5	-
17349	0.03	1.00	2.00	0.045	0.030	16.5-18.5	2.0-2.5	11.0-14.0	-
17 248	0.10	1.00	2.00	0.045	0.030	17.0-19.0	-	9.5-12.0	>=5xC
17 348	0.10	1.00	2.00	0.045	0.030	16.5-18.5	2.0-2.5	11.0-14.0	>=5xC

PŘEVODNÍ TABULKA MEZINÁRODNÍCH NOREM PRO OZNAČENÍ OCELÍ

Poldi	ČSN PN	Německo DIN (W. Nr.)	USA ASTM	Itálie UNI	Francie AFNOR	Rusko GOST
AKV7	17240	1.4301	AISI 304	X5CrNi1810	Z7CN18-09	08Ch18N10
AKV2	17249	1.4306	AISI304L	X2CrNi1811	Z3CN19-121	03Ch18N11
AKV EX7	17346	1.4401	AISI 316	X5CrNiMo1712.2	Z7CND17-12-02	-
AKV EX2	17349	1.4404	AISI 316L	X2CrNiMo1713.2	Z3CND18-12-02	03Ch12N14M2
AKVS7	17248	1.4541	AISI 321	X6CrNiTi1811	Z6CNT18-10	08Ch18N10T
AKV EX S9	17348	1.4571	AISI 316Ti	X6CrNiMoTi1712	Z6CNDT17-12	08Ch17N13M2

POUŽÍVÁNÍ MATERIÁLŮ

AISI 304 (AISI 304L) Cr - Ni

Korozivzdorná, austenitická, svařitelná, nestabilizovaná ocel. Je vhodná pro výrobu chemického zařízení včetně vysokotlakých nádob. Je vhodná pro oxidační média, pro silné anorganické kyseliny pouze při nízkých koncentracích a při nízkých teplotách. Používá se pro slabé organické kyseliny v případě mírných teplot a při kontaktu se vzduchem. Používá se při výrobě náhradních dílů a zařízení v potravinářském, chemickém a fermentačním průmyslu při maximálních teplotách do 300 ° C. Je možné použití oceli v prostředí s požadavky na hygienu a čistotu produktu, a to v potravinářském průmyslu a pro výrobu součástí chladicích a mrazících zařízení, kromě média se solankou. Ocel je velmi dobře leštitelná a projevuje mimořádnou tažnost a schopnost ke hlubokému tažení. Je vhodná na rozvod vody, vodní páru, potravinářských kyselin. Tato korozivzdorná ocel se nejčastěji používá v mlékárenství, pivovarnictví, kosmetickém, a také v chemickém a farmaceutickém průmyslu.

AISI 316 Cr-Ni-Mo

Korozivzdorná, austenitická, svařitelná, nestabilizovaná ocel. Je vhodná pro výrobu chemického zařízení včetně vysokotlakých nádob. Tato ocel je zejména vhodná pro neoxidační prostředí, které obsahuje silné organické (např. mravenčí, methankarboxylové) a silné anorganické (např. sírové, fosforečné) kyseliny při nízkých koncentracích až středních teplotách. Ocel je velmi dobře leštitelná a projevuje mimořádnou tažnost a schopnost ke hlubokému tažení.

AISI 316L Cr-Ni-Mo

Korozivzdorná, austenitická, svařitelná, nestabilizovaná ocel. Je vhodná pro výrobu chemického zařízení včetně vysokotlakých nádob. Tato ocel je zejména vhodná pro neoxidační prostředí, které obsahuje silné organické (např. mravenčí, methankarboxylové) a silné anorganické (např. sírové, fosforečné) kyseliny při nízkých koncentracích až středních teplotách. Zachovává vysokou odolnost vůči mezikrystalové koroze včetně svarů při dlouhodobém působení zvýšených teplot do 350°C. Ocel je velmi dobře leštitelná a projevuje mimořádnou tažnost a schopnost ke hlubokému tažení. Tato ocel je díky svému složení a jakosti (odolnost proti mezikrystalové koroze) vhodná pro výrobu s nejvyššími požadavky - farmaceutický a chemický průmysl.

VARIANTY PROVEDENÍ

Všechny výrobky jsou vyrobeny z kulatin nebo výkovků. Materiál po svařování již nevyžaduje žádná další tepelná zpracování. U trubek a tvarovek je mořený – matný nebo lesklý povrch.

SPOJOVACÍ ČÁSTI POTRUBÍ ZÁVITOVÉ SPOJENÍ DIN

Je vyrobeno v souladu s DIN 11 851, závity se vyrábí podle DIN 405 (norma ČSN 01 4037). Jsou dvě možnosti připojení závitového a kuželového hrdla k potrubí:
a) stykové svaření
b) zaválcování vnitřního průměru.Od průměru 50 a výše je vhodné provést zaválcování pomocí svaru. Zaválcovací spoj s přídavným švovým svarem je vhodný pro tlak 1 MPa (testováno při tlaku 2 MPa). Komponenty, které nesplňují žádné normy, jsou vyráběny v souladu s interními normy nebo v souladu se schválenými technickými výkresy.

УПЛОТНЕНИЕ

Uváděná v katalogu těsnění se vyrábí z potravinářské pryže. Dodává se samostatně nebo jako součást sady. Cena sady závitových spojů obsahuje těsnící kroužky.
- rozměry jednotlivých materiálů těsnění podle pracovních teplot

Perbunan -	25 -	+110 C
Silikon	-55 -	+100 C
Viton	-20 -	+200 C
EPDM	-40 -	+140 C

Při objednání komponentů s těsněním uvádějte typ přepravního média a způsob čištění, abychom Vám mohli nabídnout nejvhodnější materiál těsnění.

ÚDRŽBA

Veškeré použité materiály jsou vhodné k použití v současném potravinářském průmyslu. Tyto materiály jsou však citlivé k vysokým koncentracím roztoků chloridu, a proto doporučujeme dodržovat pokyny a doporučení výrobců. Korozi je možné zabránit pouze při dodržování těchto požadavků.

SPECIÁLNÍ VARIANTY PROVEDENÍ

Kromě typových prvků uvedených v tomto katalogu dodáváme také speciální typy provedení a technologie podle požadavků nebo technických podkladů zákazníka.

POKYNY K OBJEDNÁVCE

Při objednávce některých z našich produktů uvádějte, prosím, sledující informace pro rychlé zpracování vašeho požadavku:

1	**2**	**3**	**4**
katalogové číslo výrobku	rozměr (DN)	materiál	počet

Pokud v objednávce není uveden typ materiálu - „3“, automaticky dodáváme výrobky z AISI 304. V případě speciálních požadavků zasílejte, prosím, rozměry a výkresovou dokumentaci. V případě objednání komponent a sad neuvedených v katalogu, prosím, o zaslání Vašich požadavků. Tento katalog ruší platnost všech předchozích katalogů a dodacích lhůt v nich uvedených. Rádi s Vámi projednáme Vaše požadavky a zodpovíme související dotazy osobně. Těšíme se na budoucí spolupráci.

Техническая информация по уплотнительным кольцам					
Наименование	**силикон** (VMQ силиконовая резина)	**EPDM** (этилен - пропилен - диэновая резина)	**Витон** (FPM фторная резина)	**Пербунан** (NBR нитриловая резина)	**PTFE** (политетрафлуорэтилен)
Температура применения	в воде стабильно до 100°C возможность стерилизации паром кратковременно до 120°C -130°C	постоянное эксплуатационное применение от 40°C до +140°C возможность стерилизации паром до 130°C	постоянное эксплуатационное применение от 20°C до +200°C возможность стерилизации паром кратковременно до 130°C -140°C	постоянное эксплуатационное применение от 25°C до +110°C возможность стерилизации паром кратковременно до 130°C	до +200°C физиологически безопасен, использование от 200°C до +260°C
Рекомендуемое применение	высокая температурная нагружаемость хорошо устойчива к холоду, хорошо подходит для продуктов обладает хорошей устойчивостью к алкоголям	обладает хорошей устойчивостью к набуханию для: • разведенные неорганические и органические кислоты, среды, окисляющие среды, щелочи и кетоны • горячую воду и пар до 130°C	обладает хорошей устойчивостью к набуханию для: • минеральные масла • растительные и животные масла • смазки (и определенные присадки) • горюче-смазочные материалы	обладает хорошей устойчивостью к набуханию для: • алифатические углеводороды (пропан, бутан, бензин, минеральные масла) • смазки на базе минерального масла	обладает хорошей устойчивостью к набуханию практически во всех деталях поверхность гладкая и отталкивающая, налипание не происходит имеет химическую устойчивость лучше, чем все иные эластомеры негорючий материал
Ограниченное использование (пограничное)	характеризуется сильным разбуханием для: • низкомолекулярные сложные эфиры и эфиры • алифатические и ароматические углеводороды • концентрированные кислоты и щелочи	Не используется для: • растительные и животные масла • алифатические, ароматические и хлорированные углеводороды • минеральные масла	характеризуется сильным разбуханием для: • полярные растворители, напр. ацетон, метилкетон, этилацетат, детилэфир и диоксан • низкомолекулярные органические кислоты (муравьиная кислота и уксусная кислота) • газообразный аммиак, амины и алканы • перегретый водный пар	не устойчива к: • полярные растворители • хлорные углеводороды • кетоны • ароматические углеводороды (бензол) • сложные эфиры	не устойчива к: • жидкие щелочные металлы и некоторые соединения фтора при высоком давлении и температуре материал не имеет упругость резины
сертификация материала	BGA/FDA	BGA/FDA	BGA/FDA	BGA/FDA	BGA/FDA

BGA = сертификация „Федерального министерства здравоохранения Германии" („Bundesgesundheitsamt")
FDA = сертификация „Министерства США по продуктам и лекарствам" („US Food and Drug Administration")

Technické informace pro těsnicí kroužky					
Název	**Silikon** (VMQ silikonová pryž)	**EPDM** (etylen-propylen-dienová pryž)	**Viton** (FPM fluorová pryž)	**Perbunan** (NBR nitrilová pryž)	**PTFE** (polytetrafluoretylen)
Teplota použití	ve vodě je stabilní do 100°C možnost sterilizace párou krátkodobě do 120°C až 130°C	trvalé provozní použití od -40°C do +140°C možnost sterilizace párou do 130°C	trvalé provozní použití od -20°C do +200°C možnost sterilizace párou krátkodobě do 130°C až 140°C	trvalé provozní použití od -25°C do +110°C možnost sterilizace párou krátkodobě do 130°C	do +200°C je fyziologicky nezávadný, použití od -200°C do +260°C
Doporučené použití	vysoká teplotní zatížitelnost má dobrou odolnost proti chladu, dobře se hodí pro potraviny, má dielektrické vlastnosti má dobrou odolnost proti alkoholům	má dobrou odolnost proti bobtnání pro: • zředěné anorganické a organické kyseliny, média, oxidačně působící média, louhy a ketony • horkou vodu a páru do 130°C	má dobrou odolnost proti bobtnání pro: • minerální oleje • rostlinné a živočišné oleje • maziva (i určitá aditiva) • pohonné hmoty	má dobrou odolnost proti bobtnání pro: • alifatické uhlovodíky (jako je propan, butan, benzin, minerální olej) • maziva na základě minerálního oleje	má dobrou odolnost proti bobtnání v téměř všech dílech povrch má hladký a odpudivý, takže nedochází k ulpívání má chemickou odolnost lepší než tomu je u všech ostatních elastomerů nehořlavý materiál
Omezené použití (hraniční)	vykazuje vysoké bobtnání pro: • nízkomolekulární estery a étery • alifatické a aromatické uhlovodíky • koncentrované kyseliny a alkálie	Nelze použít pro: • rostlinné a živočišné oleje • alifatické, aromatické a chlorované uhlovodíky • minerální oleje	vykazuje vysoké bobtnání pro: • polární rozpouštědla, jako je aceton, metylketon, etylacetát, dietyléter a dioxan • nízkomolekulové organické kyseliny (kyselina mravenčí a kyselina octová) • plynný amoniak, aminy a alkany • přehřátá vodní pára	není odolný pro: • polární rozpouštědla • chlorované uhlovodíky • ketony • aromatické uhlovodíky (benzol) • estery	není odolný pro: • kapalné alkalické kovy a některé sloučeniny fluoru ve spojení s vysokým tlakem a teplotou materiál nevykazuje pružnost gumy
Schválení materiálu	BGA/FDA	BGA/FDA	BGA/FDA	BGA/FDA	BGA/FDA

BGA = schválení „Spolkového zdravotního úřadu“ v Německu („Bundesgesundheitsamt“)
FDA = schválení „Úřadu Spojených států pro potraviny a léčiva“ („US Food and Drug Administration“)

NIOB FLUID

ПРОИЗВОДИТЕЛЬ СОЕДИНИТЕЛЬНОЙ И РЕГУЛИРУЮЩЕЙ АРМАТУРЫ

VÝROBCE NEREZOVÝCH POTRUBNÍCH SYSTÉMŮ

NIOB FLUID s. r. o.
Ostrožská 1003
687 25 Hluk
Czech Republic

Phone: +420 572 419 822 - 8
Fax: +420 572 419 868
E-mail: marketing@niobfluid.cz

www.niobfluid.cz