NIOB FLUID

09

ПРОИЗВОДИТЕЛЬ СОЕДИНИТЕЛЬНОЙ И РЕГУЛИРУЮЩЕЙ АРМАТУРЫ

VÝROBCE NEREZOVÝCH POTRUBNÍCH SYSTÉMŮ

# ДЕТАЛИ ДЛЯ АСЕПТИКИ

# ASEPTICKÝ PROGRAM

11/2021

www.niobfluid.cz

Компания NIOB FLUID специализируется на производстве соединительной, регулирующей и запорной арматуры из нержавеющих сталей, которые използуются прежде всего в транспорте жидкостей в пищевой, химической и фармацевтической промышленности. Одновременно она является также поставщиком продольно сварных труб и трубных фасонных частей из того же материала. Запорные заслонки поставляются стандартно с механическим управлением, но по желанию заказчика возможно также поставить пневматическое или электрическое управление.

Společnost NIOB FLUID s.r.o. je výrobce zaměřený na výrobu spojovacích, uzavíracích a regulačních armatur z nerezových ocelí. Tyto armatury jsou určeny především pro přepravu tekutin v potravinářském, chemickém a farmaceutickém průmyslu. Je současně také dodavatelem potrubních tvarovek a dalších dílů potřebných pro potrubní rozvody a komponentů pro nádrže jako jsou víka, průlezy, stavoznaky a další komponenty.

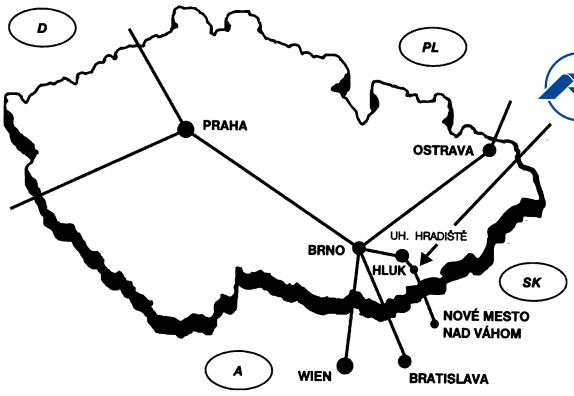


NIOB FLUID s. r. o.
Ostrožská 1003, 687 25 Hluk, Czech Republic
Phone: +420 572 419 822 – 8
**E-mail: marketing@niobfluid.cz, www.niobfluid.cz**

## Материалы • Materiály

| DIN / EN | 1,4301 | 316L | 1,4404 | 1,4435 | 1,4571 | 1,4539 |
|---|---|---|---|---|---|---|
| Стандарты / Normy | EN 10217-7 | ASTM A269/270 | EN 10217-7 | EN 10217-7 | EN 10217-7 | EN 10217-7 |
| Марки стали / Třídy ocelí | X5CrNi18-10 | X2CrNiMo17-12-2 | X2CrNiMo17-12-2 | X2CrNiMo18-14-3 | X6CrNiMoTi17-12-2 | X1NiCrMoCu25-20-5 |
| UNS-Nr, UNS No | S30400 | S31603 | S31603 | S31603 | S31635 | N08904 |
| C | ≤ 0,07 % | ≤ 0,03 % | ≤ 0,03 % | ≤ 0,03 % | ≤ 0,05 % | ≤ 0,02 % |
| Si | ≤ 1,0 % | ≤ 0,75 % | ≤ 1,0 % | ≤ 1,0 % | ≤ 1,0 % | ≤ 0,7 % |
| Cr | 17,0 - 19,5 | 16,0 - 18,0 | 16,5 - 18,5 | 17,0 - 19,0 | 16,5 - 18,5 | 19,0 - 21,0 |
| Mo | ----- | 2,0 - 3,0 | 2,0 - 2,5 | 2,5 - 3,0 | 2,0 - 2,5 | 4,0 - 5,0 |
| Ni | 8,0 - 10,5 | 10,0 - 14,0 | 10,0 - 13,0 | 12,5 - 15,0 | 10,0 - 13,5 | 24,0 - 26,0 |
| P (max,) | 0,045 | 0,045 | 0,045 | 0,045 | 0,045 | 0,030 |
| S (max,) | 0,030 | 0,030 | 0,030 | 0,030 | 0,030 | 0,010 |
| Mn | 2,0 | 2,0 | 2,0 | 2,0 | 2,0 | 2,0 |
| Другие / Ostatní | N ≤ 0,11 | N ≤ 0,10 | N ≤ 0,11 | N ≤ 0,11 | Ti 5 | N ≤ 0,15 Cu 1,2 - 2,0 |

## Уплотнения – свойства • Těsnění - vlastnosti

| Материал<br>Materiál | Твердость<br>Tvrdost | Термостойкость<br>Teplotní odolnost | Сфера применения<br>Rozsah použití | Комментарий<br>Poznámky |
|---|---|---|---|---|
| **EPDM**<br>черный<br>černý | 70 - 75 ± 5<br>Shore A | - 40°C до / do + 150°C | Горячая вода, пар (до 180 ° C)<br>Horká voda, pára (až 180 °C) | пищевая и фармацевтическая промышленность<br>potravinářský a farmaceutický průmysl |
| **FKM/FPM**<br>черный<br>černý | 70 - 80 ± 5<br>Shore A | - 40°C до / do + 200°C | Отличная стойкость к ароматическим растворителям, химическим веществам и т, Д, даже при высоких температурах<br>Vynikající odolnost vůči aromatickým rozpouštědlům, chemikáliím atd, i při vysokých teplotách | растворители, химическая и пищевая промышленность<br>rozpouštědla, chemický a potravinářský průmysl |
| **FFKM**<br>черный<br>černý | 75 ± 5<br>Shore A | - 10°C до / do + 230°C | Химическая и термическая стойкость к ароматическим углеводородам<br>Chemická a tepelná odolnost proti aromatickým uhlovodíkům | растворители, химическая и фармацевтическая промышленность<br>rozpouštědla, chemický a farmaceutický průmysl |
| **FVMQ**<br>**(Fluor-Silikon)**<br>красный, синий, прозрачный<br>červená, modrá, průhledná | 70 - 80 ± 5<br>Shore A | - 50°C до / do + 150°C | Особая стойкость к ароматическим углеводородным соединениям, маслам и т, Д, При низких температурах<br>Zvláštní odolnost vůči aromatickým uhlovodíkovým sloučeninám, olejům apod, pro nízké teploty | пищевая промышленность<br>potravinářský průmysl |
| **VMQ**<br>**(Silikon-Kautschuk)**<br>молочно-белый, прозрачный<br>mléčně bílá, průhledná | 70 - 80 ± 5<br>Shore A | - 50°C до / do + 200°C | Чрезвычайная стойкость к высоким и низким температурам, возможность использования только статически, низкая прочность<br>Vyjímečná odolnost proti vysokým a nízkým teplotám, použitelná pouze staticky, nízká mez pevnosti | рекомендуется для пищевой и фармацевтической промышленности<br>doporučujeme pro potravinářský a farmaceutický průmysl |
| **PTFE**<br>белый<br>bílá | 51 - 60 ± 5<br>Shore D | - 200°C до / do + 230°C | Стойкость к продуктам питания, чрезвычайно высоким температурам, лучшая химическая стойкость, хорошая смазывающая способность<br>Pro potravinářství, vysoké teploty, výborná chemická odolnost, dobrá kluznost | пищевая и фармацевтическая промышленность<br>potravinářský a farmaceutický průmysl |
| **FKM/FEP**<br>черная, прозрачная<br>černá, průhledná | 90 - 95 ± 5<br>Shore A | - 20°C до / do + 204°C | см, PTFE<br>viz PTFE | сравнимо с PTFE<br>srovnatelné s PTFE |

Ингредиенты рецептов не содержат компонентов животного происхождения. / Složky receptur neobsahují živočišné složky.

## Стандарты - размерный ряд • Normy - rozměrové řady

| DIN 11866-A (DIN 11850) | | | |
|---|---|---|---|
| **DN** | **A** | **B** | **S** |
| **6** | 8,0 | 6,0 | 1,0 |
| **8** | 10,0 | 8,0 | 1,0 |
| **10*** | 12,0 | 10,0 | 1,0 |
| **10** | 13,0 | 10,0 | 1,5 |
| **15** | 19,0 | 16,0 | 1,5 |
| **20** | 23,0 | 20,0 | 1,5 |
| **25** | 29,0 | 26,0 | 1,5 |
| **32** | 35,0 | 32,0 | 1,5 |
| **40** | 41,0 | 38,0 | 1,5 |
| **50** | 53,0 | 50,0 | 1,5 |
| **65** | 70,0 | 66,0 | 2,0 |
| **80** | 85,0 | 81,0 | 2,0 |
| **100** | 104,0 | 100,0 | 2,0 |
| **125** | 129,0 | 125,0 | 2,0 |
| **150** | 154,0 | 150,0 | 2,0 |
| **200** | 204,0 | 200,0 | 2,0 |
| *) не входит в стандарт DIN 11866 / нестандартный *) není součástí DIN 11866 / nestandardní | | | |

| DIN 11866-C (ASME BPE) | | | |
|---|---|---|---|
| **DN** | **A** | **B** | **S** |
| **1/4"** | 6,35 | 4,57 | 0,89 |
| **3/8"** | 9,53 | 7,75 | 0,89 |
| **1/2"** | 12,7 | 9,4 | 1,65 |
| **3/4"** | 19,05 | 15,75 | 1,65 |
| **1"** | 25,4 | 22,1 | 1,65 |
| **1,5"** | 38,1 | 34,8 | 1,65 |
| **2"** | 50,8 | 47,5 | 1,65 |
| **2,5"** | 63,5 | 60,2 | 1,65 |
| **3"** | 76,2 | 72,9 | 1,65 |
| **4"** | 101,6 | 97,38 | 2,11 |
| **6"** | 152,4 | 146,86 | 2,77 |

**Легенда / Legenda**

**DN** Номинальный размер / Jmenovitá velikost
**A** Наружный диаметр трубы / Vnější průměr trubky
**B** Внутренний диаметр трубы / Vnitřní průměr trubky
**S** Толщина стенки / Tloušťka stěny

## Варианты поверхностей DIN • Varianty povrchu - DIN

| Качество внутренней и внешней поверхности / Jakost vnitřního a vnějšího povrchu | | | |
|---|---|---|---|
| Гигиенический класс согласно DIN 11866<br>Hygienická třída dle DIN 11866 | | Состояние поверхности / Stav povrchu | |
| | | внутри (основной материал / сварной шов)<br>uvnitř (základní materiál / svár) | внешняя<br>vnější |
| H1 / H1o | HE1 / HE1o | Ra < 1,60/3,20 µm | глянцевые или окрашенные,как вариант – мех, полированный (Ra <1,0 мкм)<br>lesklý povrch nebo mořený, alternativně mech, leštěný (Ra <1,0 mikrometru) |
| H2 / H2o | HE2 / HE2o | Ra < 0,80/1,60 µm | |
| H3 / H3o | HE3 / HE3o | Ra < 0,80/0,80 µm | |
| H4 / H4o | HE4 / HE4o | Ra < 0,40/0,40 µm | |
| H5 / H5o | HE5 / HE5o | Ra < 0,25/0,25 µm | |
| "o",,, снаружи мех, отполированный / vnější povrch mechanicky leštěný<br>"E",,, внутри электрополировка / vnitřní povrch elektroliticky leštěný | | | |

## Варианты поверхностей - ASME BPE (для труб) • Varianty povrchu - ASME BPE (pro trubky)

| Качество внутренней и внешней поверхности / Jakost vnitřního a vnějšího povrchu | | | |
|---|---|---|---|
| механически полированный<br>mechanicky leštěné | | механическая и электролитическая полировка<br>mechanické a elektroliticky leštěné | |
| маркировка поверхности<br>označení povrchu | Ra (средняя шероховатость) / Ra (průměrná drsnost)<br>µm | маркировка поверхности<br>označení povrchu | Ra (средняя шероховатость) / Ra (průměrná drsnost)<br>µm |
| SF1 | 0,50 | SF4 | 0,375 |
| SF2 | 0,63 | SF5 | 0,50 |
| SF3 | 0,76 | SF6 | 0,635 |

# Детали для асептики
## Aseptický program

**Легенда:**

A Наружный диаметр трубы
B Внутренний диаметр трубы

**Размеры по стандартам:**

DIN 11866-A (DIN 11850)
DIN 11866-C (ASME BPE)

**Маркировка:**

производитель, размер, материал, DIN 11866 (гигиенический класс), номер плавки

**Упаковка:**

Концы трубок закрыты пластиковыми колпачками, отдельно завернутый в шланговую пленку

**Материалы:**

316L
другие материалы по запросу

**Состояние поверхности:**

внутри: морилка
внешний: тигровый / морилка / мех, полированный

**Legenda:**

A Vnější průměr trubky
B Vnitřní průměr trubky

**Rozměry dle norem:**

DIN 11866-A (DIN 11850)
DIN 11866-C (ASME BPE)

**Označení:**

výrobce, rozměr, materiál, DIN 11866 (hygienická třída), číslo tavby

**Balení:**

Konce trubek zakryté plastovými uzávěry, odděleně zabalené ve fólii

**Materiály:**

316L
další materiály na vyžádání

**Stav povrchu:**

uvnitř: mořený
venku: žíhaná / mořená / mech, leštěné

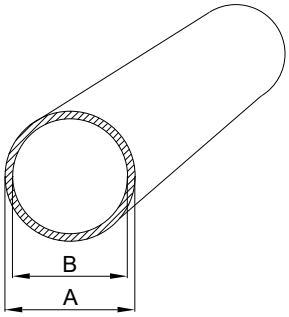


| DIN | Размер / Rozměr | A | B | Вес / Hmotnost | Варианты поверхностей / Varianty povrchu | | |
|---|---|---|---|---|---|---|---|
| **DN006** | 8,0 x 1,0 | 8,0 | 6,0 | 0,175 kg/m | H3o | H4o | HE4o |
| **DN008** | 10,0 x 1,0 | 10,0 | 8,0 | 0,226 kg/m | H3o | H4o | HE4o |
| **DN010*** | 12,0 x 1,0 | 12,0 | 10,0 | 0,275 kg/m | H3o | H4o | HE4o |
| **DN010** | 13,0 x 1,5 | 13,0 | 10,0 | 0,432 kg/m | H3o | H4o | HE4o |
| **DN015** | 19,0 x 1,5 | 19,0 | 16,0 | 0,658 kg/m | H3o | H4o | HE4o |
| **DN020** | 23,0 x 1,5 | 23,0 | 20,0 | 0,808 kg/m | H3o | H4o | HE4o |
| **DN025** | 29,0 x 1,5 | 29,0 | 26,0 | 1,034 kg/m | H3o | H4o | HE4o |
| **DN032** | 35,0 x 1,5 | 35,0 | 32,0 | 1,260 kg/m | H3o | H4o | HE4o |
| **DN040** | 41,0 x 1,5 | 41,0 | 38,0 | 1,485 kg/m | H3o | H4o | HE4o |
| **DN050** | 53,0 x 1,5 | 53,0 | 50,0 | 1,937 kg/m | H3o | H4o | HE4o |
| **DN065** | 70,0 x 2,0 | 70,0 | 66,0 | 3,409 kg/m | H3o | H4o | HE4o |
| **DN080** | 85,0 x 2,0 | 85,0 | 81,0 | 4,162 kg/m | H3o | H4o | HE4o |
| **DN100** | 104,0 x 2,0 | 104,0 | 100,0 | 5,114 kg/m | H3o | H4o | HE4o |
| **DN125** | 129,0 x 2,0 | 129,0 | 125,0 | 6,368 kg/m | H3o | H4o | HE4o |
| **DN150** | 154,0 x 2,0 | 154,0 | 150,0 | 7,621 kg/m | H3o | H4o | HE4o |

| ASME BPE | Размер / Rozměr | A | B | Вес / Hmotnost | Варианты поверхностей / Varianty povrchu | | |
|---|---|---|---|---|---|---|---|
| **DN 1/4"** | 6,35 x 0,89 | 6,35 | 4,57 | 0,124 kg/m | H3o | H4o | HE4o |
| **DN 3/8"** | 9,53 x 0,89 | 9,53 | 7,75 | 0,197 kg/m | H3o | H4o | HE4o |
| **DN 1/2"** | 12,7 x 1,65 | 12,7 | 9,4 | 0,457 kg/m | H3o | H4o | HE4o |
| **DN 3/4"** | 19,05 x 1,65 | 19,05 | 15,75 | 0,720 kg/m | H3o | H4o | HE4o |
| **DN 1"** | 25,4 x 1,65 | 25,4 | 22,1 | 0,982 kg/m | H3o | H4o | HE4o |
| **DN 1,5"** | 38,1 x 1,65 | 38,1 | 34,8 | 1,508 kg/m | H3o | H4o | HE4o |
| **DN 2"** | 50,8 x 1,65 | 50,8 | 47,5 | 2,033 kg/m | H3o | H4o | HE4o |
| **DN 2,5"** | 63,5 x 1,65 | 63,5 | 60,2 | 2,558 kg/m | H3o | H4o | HE4o |
| **DN 3"** | 76,2 x 1,65 | 76,2 | 72,9 | 3,084 kg/m | H3o | H4o | HE4o |
| **DN 4"** | 101,6 x 2,11 | 101,6 | 97,38 | 5,263 kg/m | H3o | H4o | HE4o |
| **DN 6"** | 152,4 x 2,77 | 152,4 | 146,86 | 10,391 kg/m | H3o | H4o | HE4o |

## ФИТИНГИ И КЛАПАНЫ, ВЫСОКОЙ ЧИСТОТЫ

Оборудование для фармации, биотехнологий. Проверено Биотехнологическое оборудование и оборудование ASME, (BPE) стандартные трубы, фитинги, клапаны для применение высокой чистоты для фармацевтики, косметики и промышленность. Материал: низкое содержание серы ASTM SS316L, S ≤ 0,005% ~ 0,017%

## TVAROVKY A VENTILY VYSOKÉ ČISTOTY

Zařízení pro farmacii / biotechnologie. Prověřené armatury a zařízení pro biotechnologii ASME, (BPE) standardní trubky, armatury, ventily pro vysoce čisté aplikace pro léčiva, kosmetiku a průmysl. Materiál: nízký obsah síry ASTM SS316L, S ≤ 0,005% ~ 0,017%

**Варианты поверхностей - ASME BPE (для фитингов)** • Varianty povrchu - ASME BPE (pro fitinky)

| механически полированный<br>mechanicky leštěné | | механическая и электролитическая полировка<br>mechanické a elektroliticky leštěné | |
|---|---|---|---|
| Поверхность / Маркировка<br>Povrch / Označení | Ra (шероховатость поверхности) µm<br>Ra (drsnost povrchu) µm | Поверхность / Маркировка<br>Povrch / Označení | Ra (шероховатость поверхности) µm<br>Ra (drsnost povrchu) µm |
| SF1 | 0,50 | SF4 | 0,38 |
| SF2 | 0,63 | SF5 | 0,50 |
| SF3 | 0,76 | SF6 | 0,63 |
| Наружная поверхность: трубы и фитинги Ra≤ 0,8 мкм<br>Vnější povrch: trubky a tvarovky Ra≤ 0,8 µm | | | |

## Патрубок С - Кламп
Nátrubek S - CLAMP

**21200 AS** — DIN 32 676

**Размеры** • Rozměry

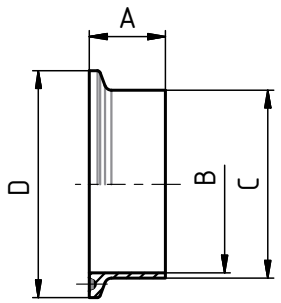


| DN | A | B | C | D | | | | | | kg |
|---|---|---|---|---|---|---|---|---|---|---|
| **10** | 18 | 10 | 13 | 34 | | | | | | 0,03 |
| **15** | 18 | 16 | 19 | 34 | | | | | | 0,03 |
| **20** | 21,5 | 20 | 23 | 50,5 | | | | | | 0,03 |
| **25** | 21,5 | 26 | 29 | 50,5 | | | | | | 0,07 |
| **32** | 21,5 | 32 | 35 | 50,5 | | | | | | 0,07 |
| **40** | 21,5 | 38 | 41 | 50,5 | | | | | | 0,07 |
| **50** | 21,5 | 50 | 53 | 64 | | | | | | 0,07 |
| **65** | 28 | 66 | 70 | 91 | | | | | | 0,10 |
| **80** | 28 | 81 | 85 | 106 | | | | | | 0,20 |
| **100** | 28 | 100 | 104 | 119 | | | | | | 0,22 |
| **125** | 28 | 125 | 129 | 155 | | | | | | 0,52 |
| **150** | 28 | 150 | 154 | 183 | | | | | | 0,70 |

## Обойма литая
Objímka litá

**21220** — DIN 32 676

**Размеры** • Rozměry

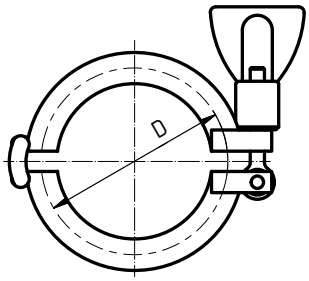


| DN | SMS | DIN | D | | | | | | |
|---|---|---|---|---|---|---|---|---|---|
| **1/2"-3/4"** | 12,7; 19,05 | - | 25 | | | | | | |
| **10-20** | - | 10-20 | 34 | | | | | | |
| **1"-1 1/2"** | 25; 38 | 25; 32; 40 | 50,5 | | | | | | |
| **2"** | 51 | 50 | 64 | | | | | | |
| **2 1/2"** | 63,5 | - | 77,5 | | | | | | |
| **3"** | 76,1 | 65 | 91 | | | | | | |
| **80** | - | 80 | 106 | | | | | | |
| **4"** | 101,6 | 100 | 119 | | | | | | |
| **125** | - | 125 | 155 | | | | | | |
| **6"** | - | - | 166,8 | | | | | | |
| **150** | - | 150 | 183 | | | | | | |

## Уплотнение - кламп
Těsnění - clamp

**21230** — DIN 32 676

**Размеры** • Rozměry

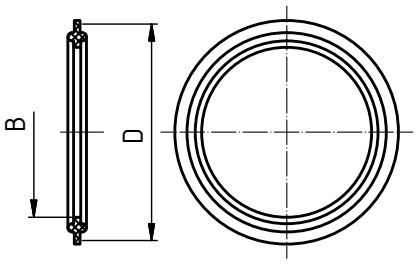


| DN | B | D | | | | | | | |
|---|---|---|---|---|---|---|---|---|---|
| **10** | 10,2 | 34 | | | | | | | |
| **15** | 16,2 | 34 | | | | | | | |
| **20** | 20,2 | 34 | | | | | | | |
| **25** | 26,2 | 50,5 | | | | | | | |
| **32** | 32,2 | 50,5 | | | | | | | |
| **40** | 38,2 | 50,5 | | | | | | | |
| **50** | 50,2 | 64 | | | | | | | |
| **65** | 66,2 | 91 | | | | | | | |
| **80** | 81,2 | 106 | | | | | | | |
| **100** | 100,2 | 119 | | | | | | | |
| **125** | 125,2 | 155 | | | | | | | |
| **150** | 150,2 | 183 | | | | | | | |

## Кламп глухой
Nátrubek clamp, zaslepovací

**21240 AS** — DIN 32 676

**Размеры** • Rozměry

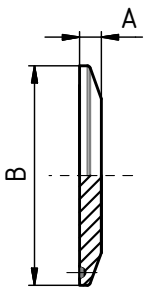


| DN | SMS | DIN | A | B | | | | | | |
|---|---|---|---|---|---|---|---|---|---|---|
| **1/2"** | 12,7 | - | 6,35 | 25 | | | | | | |
| **3/4"** | 19,05 | - | 6,35 | 25 | | | | | | |
| **15** | - | 15 | 6,35 | 34 | | | | | | |
| **20** | - | 20 | 6,35 | 34 | | | | | | |
| **1"** | 25 | 25 | 6,35 | 50,5 | | | | | | |
| **32** | - | 32 | 6,35 | 50,5 | | | | | | |
| **1 1/2"** | 38 | 40 | 6,35 | 50,5 | | | | | | |
| **2"** | 51 | 50 | 6,35 | 64 | | | | | | |
| **2 1/2"** | 63,5 | - | 6,35 | 77,5 | | | | | | |
| **65** | - | 65 | 6,35 | 91 | | | | | | |
| **3"** | 76 | 80 | 6,35 | 106 | | | | | | |
| **4"** | 101,6 | 100 | 7,95 | 119 | | | | | | |
| **-** | - | 125 | 7,95 | 155 | | | | | | |

Резьбовой штуцер приварной
Závitové hrdlo - přivařovací

**22460 AS** — **Размеры** • Rozměry

DIN 11 864-1-A

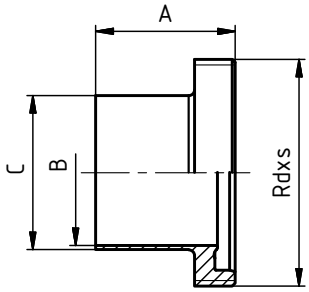


| DN | A | B | C | D | E | F | R | L | závit DIN 405 Rd x s | kg |
|---|---|---|---|---|---|---|---|---|---|---|
| **10** | 41 | 10 | 13 | | | | | | 28 x 1/8" | 0,05 |
| **15** | 41 | 16 | 19 | | | | | | 34 x 1/8" | 0,07 |
| **20** | 43 | 20 | 23 | | | | | | 44 x 1/6" | 0,13 |
| **25** | 43 | 26 | 29 | | | | | | 52 x 1/6" | 0,16 |
| **32** | 48 | 32 | 35 | | | | | | 58 x 1/6" | 0,19 |
| **40** | 48 | 38 | 41 | | | | | | 65 x 1/6" | 0,22 |
| **50** | 48 | 50 | 53 | | | | | | 78 x 1/6" | 0,30 |
| **65** | 60 | 66 | 70 | | | | | | 95 x 1/6" | 0,48 |
| **80** | 64 | 81 | 85 | | | | | | 110 x 1/4" | 0,72 |
| **100** | 64 | 100 | 104 | | | | | | 130 x 1/4" | 0,84 |

Конический штуцер приварной
Kuželové hrdlo - přivařovací

**22470 AS** — **Размеры** • Rozměry

DIN 11 864-1-A

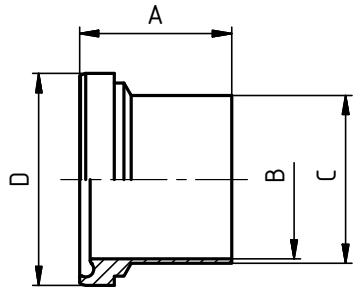


| DN | A | B | C | D | E | F | R | L | závит DIN 405 Rd x s | kg |
|---|---|---|---|---|---|---|---|---|---|---|
| **10** | 39 | 10 | 13 | 21,9 | | | | | | 0,03 |
| **15** | 39 | 16 | 19 | 27,9 | | | | | | 0,04 |
| **20** | 38 | 20 | 23 | 35,9 | | | | | | 0,06 |
| **25** | 40 | 26 | 29 | 42,9 | | | | | | 0,10 |
| **32** | 47 | 32 | 35 | 48,9 | | | | | | 0,12 |
| **40** | 47 | 38 | 41 | 54,9 | | | | | | 0,14 |
| **50** | 48 | 50 | 53 | 66,9 | | | | | | 0,20 |
| **65** | 61 | 66 | 70 | 84,9 | | | | | | 0,38 |
| **80** | 61 | 81 | 85 | 98,9 | | | | | | 0,44 |
| **100** | 66 | 100 | 104 | 118,9 | | | | | | 0,67 |

Резьбовое соединение
приварное - полный комплект
Šroubení přivařovací - kompletní sestava

**22490 AS** — **Размеры** • Rozměry

DIN 11 864-1-A

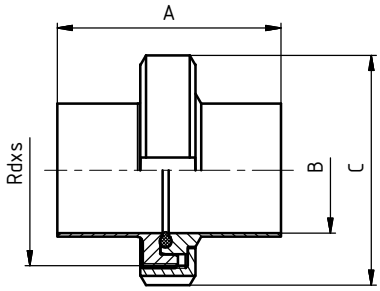


| DN | A | B | C | D | E | F | R | L | závит DIN 405 Rd x s | kg |
|---|---|---|---|---|---|---|---|---|---|---|
| **10** | 76 | 10 | 38 | | | | | | 28x1/8" | 0,08 |
| **15** | 76 | 16 | 44 | | | | | | 34x1/8" | 0,11 |
| **20** | 76 | 20 | 54 | | | | | | 44x1/6" | 0,19 |
| **25** | 77 | 26 | 63 | | | | | | 52x1/6" | 0,26 |
| **32** | 88 | 32 | 70 | | | | | | 58x1/6" | 0,31 |
| **40** | 88 | 38 | 78 | | | | | | 65x1/6" | 0,36 |
| **50** | 89 | 50 | 92 | | | | | | 78x1/6" | 0,50 |
| **65** | 113 | 66 | 112 | | | | | | 95x1/6" | 0,86 |
| **80** | 117 | 81 | 127 | | | | | | 110x1/4" | 1,16 |
| **100** | 120 | 100 | 148 | | | | | | 130x1/4" | 1,51 |

полный комплект: 22460 AS + 22470 AS + 72020 + 20030

Уплотнение
Těsnění

**72020** — **Размеры** • Rozměry

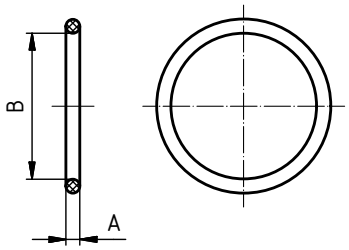


| DN | A | B | C | D | E | F | R | L | závит DIN 405 Rd x s | kg |
|---|---|---|---|---|---|---|---|---|---|---|
| **10** | 3,5 | 12 | | | | | | | | |
| **15** | 3,5 | 18 | | | | | | | | |
| **20** | 3,5 | 22 | | | | | | | | |
| **25** | 3,5 | 28 | | | | | | | | |
| **32** | 5 | 34 | | | | | | | | |
| **40** | 5 | 40 | | | | | | | | |
| **50** | 5 | 52 | | | | | | | | |
| **65** | 5 | 68 | | | | | | | | |
| **80** | 5 | 83 | | | | | | | | |
| **100** | 5 | 102 | | | | | | | | |

## Приварной фланец асепт, "BF"
Přivařovací aseptická příruba "BF"

**22910 (BF)** — **Размеры** • Rozměry

DIN 11 864-2-A

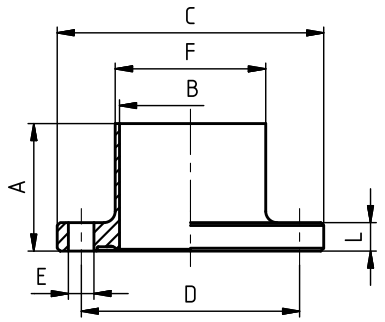


| DN | A | B | C | D | E | F | R | L | závit DIN 405 Rd x s | kg |
|---|---|---|---|---|---|---|---|---|---|---|
| **10** | 40 | 10 | 54 | 37 | 9x4 | 13 | | 10 | | 0,16 |
| **15** | 40 | 16 | 59 | 42 | 9x4 | 19 | | 10 | | 0,18 |
| **20** | 40 | 20 | 64 | 47 | 9x4 | 23 | | 10 | | 0,21 |
| **25** | 40 | 26 | 70 | 53 | 9x4 | 29 | | 10 | | 0,25 |
| **32** | 45 | 32 | 76 | 59 | 9x4 | 35 | | 10 | | 0,28 |
| **40** | 45 | 38 | 82 | 65 | 9x4 | 41 | | 10 | | 0,32 |
| **50** | 45 | 50 | 94 | 77 | 9x4 | 53 | | 10 | | 0,39 |
| **65** | 54 | 66 | 113 | 95 | 9x8 | 70 | | 10 | | 0,52 |
| **80** | 58 | 81 | 133 | 112 | 11x8 | 85 | | 12 | | 0,80 |
| **100** | 58 | 100 | 159 | 137 | 11x8 | 104 | | 14 | | 1,29 |
| **125** | 60 | 125 | 183 | 161 | 11x8 | 129 | | 14 | | 1,54 |
| **150** | 60 | 150 | 213 | 188 | 14x8 | 154 | | 16 | | 2,19 |

## Приварной фланец асепт, "NF"
Přivařovací aseptická příruba "NF"

**22920 (NF)** — **Размеры** • Rozměry

DIN 11 864-2-A

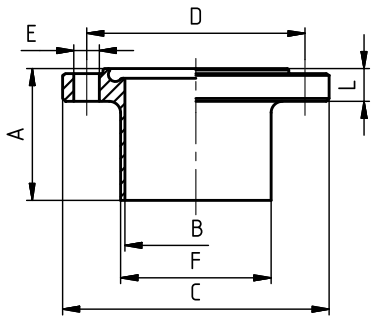


| DN | A | B | C | D | E | F | R | L | závit DIN 405 Rd x s | kg |
|---|---|---|---|---|---|---|---|---|---|---|
| **10** | 41,5 | 10 | 54 | 37 | 9x4 | 13 | | 11,5 | | 0,16 |
| **15** | 41,5 | 16 | 59 | 42 | 9x4 | 19 | | 11,5 | | 0,18 |
| **20** | 41,5 | 20 | 64 | 47 | 9x4 | 23 | | 11,5 | | 0,21 |
| **25** | 41,5 | 26 | 70 | 53 | 9x4 | 29 | | 11,5 | | 0,25 |
| **32** | 46,5 | 32 | 76 | 59 | 9x4 | 35 | | 11,5 | | 0,28 |
| **40** | 46,5 | 38 | 82 | 65 | 9x4 | 41 | | 11,5 | | 0,32 |
| **50** | 46,5 | 50 | 94 | 77 | 9x4 | 53 | | 11,5 | | 0,39 |
| **65** | 55,5 | 66 | 113 | 95 | 9x8 | 70 | | 11,5 | | 0,52 |
| **80** | 59,5 | 81 | 133 | 112 | 11x8 | 85 | | 13,5 | | 0,80 |
| **100** | 59,5 | 100 | 159 | 137 | 11x8 | 104 | | 15,5 | | 1,29 |
| **125** | 61,5 | 125 | 183 | 161 | 11x8 | 129 | | 15,5 | | 1,54 |
| **150** | 61,5 | 150 | 213 | 188 | 14x8 | 154 | | 17,5 | | 2,19 |

## Фланцевое соединение ПН 10 - комплект
Přírubové spojení PN 10 - komplet

**22930 AS** — **Размеры** • Rozměry

DIN 11 864-2-A

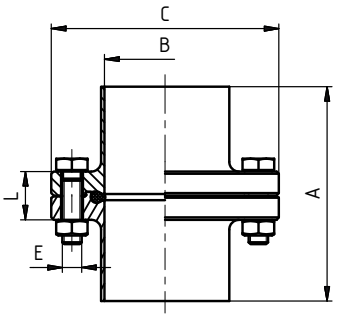


| DN | A | B | C | D | E | F | R | L | závit DIN 405 Rd x s | kg |
|---|---|---|---|---|---|---|---|---|---|---|
| **10** | 80 | 10 | 54 | | 4 x M8 | | | 25 | | |
| **15** | 80 | 16 | 59 | | 4 x M8 | | | 25 | | |
| **20** | 80 | 20 | 64 | | 4 x M8 | | | 25 | | |
| **25** | 80 | 26 | 70 | | 4 x M8 | | | 25 | | |
| **32** | 90 | 32 | 76 | | 4 x M8 | | | 25 | | |
| **40** | 90 | 38 | 82 | | 4 x M8 | | | 25 | | |
| **50** | 90 | 50 | 94 | | 4 x M8 | | | 25 | | |
| **65** | 108 | 66 | 113 | | 8 x M8 | | | 25 | | |
| **80** | 116 | 81 | 133 | | 8 x M10 | | | 30 | | |
| **100** | 116 | 100 | 159 | | 8 x M10 | | | 35 | | |
| **125** | 120 | 125 | 183 | | 8 x M10 | | | 35 | | |
| **150** | 120 | 150 | 213 | | 8 x M12 | | | 40 | | |

## Уплотнение
Těsnění

**72020** — **Размеры** • Rozměry

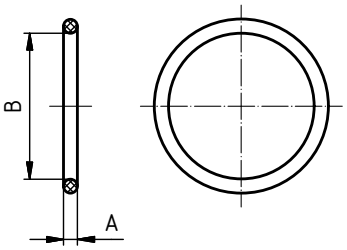


| DN | A | B | C | D | E | F | R | L | závit DIN 405 Rd x s | kg |
|---|---|---|---|---|---|---|---|---|---|---|
| **10** | 3,5 | 12 | | | | | | | | 0,0012 |
| **15** | 3,5 | 18 | | | | | | | | 0,0016 |
| **20** | 3,5 | 22 | | | | | | | | 0,0026 |
| **25** | 3,5 | 28 | | | | | | | | 0,0036 |
| **32** | 5 | 34 | | | | | | | | 0,0040 |
| **40** | 5 | 40 | | | | | | | | 0,0048 |
| **50** | 5 | 52 | | | | | | | | 0,0062 |
| **65** | 5 | 68 | | | | | | | | 0,0070 |
| **80** | 5 | 83 | | | | | | | | 0,0080 |
| **100** | 5 | 102 | | | | | | | | 0,0134 |
| **125** | 5 | 127 | | | | | | | | 0,0236 |
| **150** | 5 | 152 | | | | | | | | 0,0276 |

## Патрубок С, Кламп (BKS)
Nátrubek S, Clamp (BKS)

**22950 (BKS)**

**DIN 11864-3**

**Размеры** • Rozměry

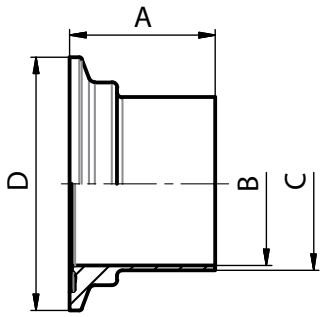


| DN | A | B | C | D | E | F | R | L | thread DIN 405 Rd x s | kg |
|---|---|---|---|---|---|---|---|---|---|---|
| **10** | 38 | 10 | 13 | 34 | | | | | | |
| **15** | 38 | 16 | 19 | 34 | | | | | | |
| **20** | 38 | 20 | 23 | 50,5 | | | | | | |
| **25** | 38,5 | 26 | 29 | 50,5 | | | | | | |
| **32** | 44 | 32 | 35 | 50,5 | | | | | | |
| **40** | 44 | 38 | 41 | 64 | | | | | | |
| **50** | 44,5 | 50 | 53 | 77,5 | | | | | | |
| **65** | 56,5 | 66 | 70 | 91 | | | | | | |
| **80** | 58,5 | 81 | 85 | 106 | | | | | | |
| **100** | 60 | 100 | 104 | 130 | | | | | | |

## Патрубок С, Кламп (NKS)
Nátrubek S, Clamp (NKS)

**22960 (NKS)**

**DIN 11864-3**

**Размеры** • Rozměry

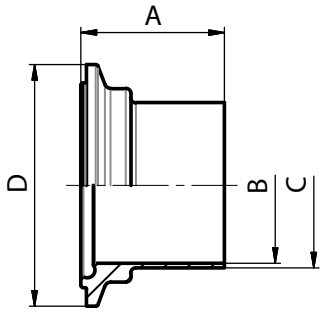


| DN | A | B | C | D | E | F | R | L | thread DIN 405 Rd x s | kg |
|---|---|---|---|---|---|---|---|---|---|---|
| **10** | 39,5 | 10 | 13 | 34 | | | | | | |
| **15** | 39,5 | 16 | 19 | 34 | | | | | | |
| **20** | 39,5 | 20 | 23 | 50,5 | | | | | | |
| **25** | 40 | 26 | 29 | 50,5 | | | | | | |
| **32** | 45,5 | 32 | 35 | 50,5 | | | | | | |
| **40** | 45,5 | 38 | 41 | 64 | | | | | | |
| **50** | 46 | 50 | 53 | 77,5 | | | | | | |
| **65** | 58 | 66 | 70 | 91 | | | | | | |
| **80** | 60 | 81 | 85 | 106 | | | | | | |
| **100** | 61,5 | 100 | 104 | 130 | | | | | | |

## Обойма литая
Objímka litá

**21220**

**Размеры** • Rozměry

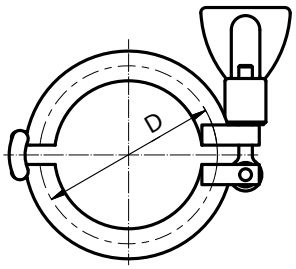


| DN | SMS | DIN | D |
|---|---|---|---|
| **1/2"-3/4"** | 12,7 | - | 25 |
| **1/2"-3/4"** | 19,05 | - | 25 |
| **10-20** | - | 10-20 | 34 |
| **1"-1 1/2"** | 25 | 25 | 50,5 |
| **1"-1 1/2"** | - | 32 | 50,5 |
| **1"-1 1/2"** | 38 | 40 | 50,5 |
| **2"** | 51 | 50 | 64 |
| **2 1/2"** | 63,5 | - | 77,5 |
| **3"** | 76,1 | 65 | 91 |
| **80** | - | 80 | 106 |
| **4"** | 101,6 | 100 | 119 |

| DN | SMS | DIN | D |
|---|---|---|---|
| **125** | - | 125 | 155 |
| **6"** | - | - | 166,8 |
| **150** | - | 150 | 183 |
| **8"** | - | - | 217,6 |
| **200** | - | 200 | 233,5 |
| **250** | - | 250 | 268 |
| **300** | - | 300 | 318,5 |

## Уплотнение
Těsnění

**72020**

**Размеры** • Rozměry

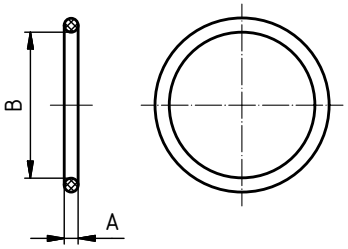


| DN | A | B | C | D | E | F | R | L | thread DIN 405 Rd x s | kg |
|---|---|---|---|---|---|---|---|---|---|---|
| **10** | 3,5 | 12 | | | | | | | | 0,0012 |
| **15** | 3,5 | 18 | | | | | | | | 0,0016 |
| **20** | 3,5 | 22 | | | | | | | | 0,0026 |
| **25** | 3,5 | 28 | | | | | | | | 0,0036 |
| **32** | 5 | 34 | | | | | | | | 0,0040 |
| **40** | 5 | 40 | | | | | | | | 0,0048 |
| **50** | 5 | 52 | | | | | | | | 0,0062 |
| **65** | 5 | 68 | | | | | | | | 0,0070 |
| **80** | 5 | 83 | | | | | | | | 0,0080 |
| **100** | 5 | 102 | | | | | | | | 0,0134 |
| **125** | 5 | 127 | | | | | | | | 0,0236 |
| **150** | 5 | 152 | | | | | | | | 0,0276 |

## Угольник длинный 90° C - C
Oblouk dlouhý 90° S - S

**30020 AS**

**Размеры** • Rozměry

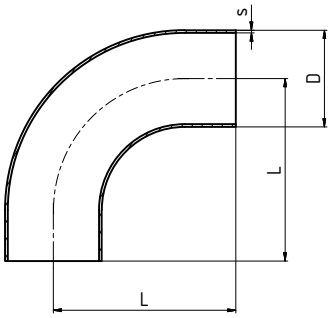


| DN | D | L | s |
|---|---|---|---|
| **15** | 19 | 60 | 1,5 |
| **20** | 23 | 65 | 1,5 |
| **25** | 29 | 90 | 1,5 |
| **32** | 35 | 95 | 1,5 |
| **40** | 41 | 100 | 1,5 |
| **50** | 53 | 110 | 1,5 |
| **65** | 70 | 120 | 2 |
| **80** | 85 | 145 | 2 |
| **100** | 104 | 155 | 2 |

## Угольник длинный 90° Ц - C
Oblouk dlouhý 90° C - S

**30028 AS**

**Размеры** • Rozměry

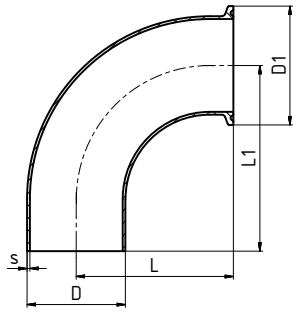


| DN | D | D1 | L | L1 | s |
|---|---|---|---|---|---|
| **10** | 13 | 34 | 38,7 | 38 | 1,5 |
| **15** | 19 | 34 | 47,7 | 47 | 1,5 |
| **20** | 23 | 34 | 52,7 | 52 | 1,5 |
| **25** | 29 | 50,5 | 62,7 | 70 | 1,5 |
| **32** | 35 | 50,5 | 67,7 | 78 | 1,5 |
| **40** | 41 | 50,5 | 72,7 | 90 | 1,5 |
| **50** | 53 | 64 | 82,7 | 100 | 1,5 |
| **65** | 70 | 91 | 92,7 | 110 | 2,0 |
| **80** | 85 | 106 | 102,7 | 130 | 2,0 |
| **100** | 104 | 119 | 115,8 | 150 | 2,0 |

## Угольник 90° Ц - Ц
Oblouk krátký 90° C - C

**30090 AS**

**Размеры** • Rozměry

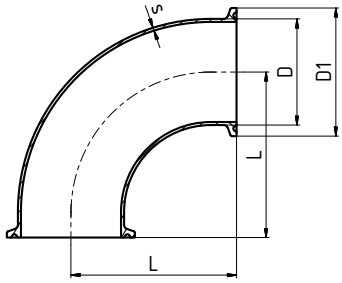


| DN | D | D1 | L | s |
|---|---|---|---|---|
| **10** | 13 | 34 | 38,7 | 1,5 |
| **15** | 19 | 34 | 47,7 | 1,5 |
| **20** | 23 | 34 | 52,7 | 1,5 |
| **25** | 29 | 50,5 | 62,7 | 1,5 |
| **32** | 35 | 50,5 | 67,7 | 1,5 |
| **40** | 41 | 50,5 | 72,7 | 1,5 |
| **50** | 53 | 64 | 82,7 | 1,5 |
| **65** | 70 | 91 | 92,7 | 2,0 |
| **80** | 85 | 106 | 102,7 | 2,0 |
| **100** | 104 | 119 | 115,8 | 2,0 |

## Угольник длинный 45° C - C
Oblouk dlouhý 45° S - S

**30110 AS**

**Размеры** • Rozměry

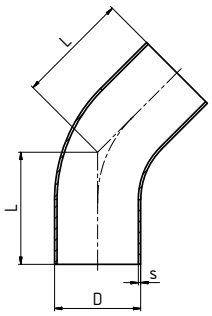


| DN | D | L | s |
|---|---|---|---|
| **10** | 13 | 35,8 | 1,5 |
| **15** | 19 | 39,5 | 1,5 |
| **20** | 23 | 41,6 | 1,5 |
| **25** | 29 | 60,7 | 1,5 |
| **32** | 35 | 62,8 | 1,5 |
| **40** | 41 | 64,9 | 1,5 |
| **50** | 53 | 69 | 1,5 |
| **65** | 70 | 73,1 | 2 |
| **80** | 85 | 92,3 | 2 |
| **100** | 104 | 96,4 | 2 |

Угольник 45° Ц - Ц
Oblouk 45° C - C

## 30109 AS

**Размеры** • Rozměry

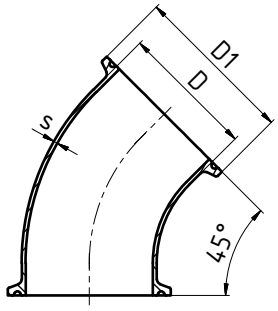


| DN | D | D1 | s |
|---|---|---|---|
| **10** | 13 | 34 | 1,5 |
| **15** | 19 | 34 | 1,5 |
| **20** | 23 | 34 | 1,5 |
| **25** | 29 | 50,5 | 1,5 |
| **32** | 35 | 50,5 | 1,5 |
| **40** | 41 | 50,5 | 1,5 |
| **50** | 53 | 64 | 1,5 |
| **65** | 70 | 91 | 2,0 |
| **80** | 85 | 106 | 2,0 |
| **100** | 104 | 119 | 2,0 |

T- деталь короткый C - C - C
T - díl krátký S - S - S

## 30400 AS

**Размеры** • Rozměry

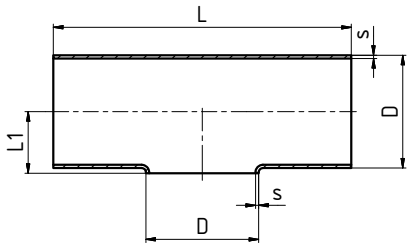


| DN | D | L | L1 | s |
|---|---|---|---|---|
| **15** | 19 | 70 | 11 | 1,5 |
| **20** | 23 | 80 | 13 | 1,5 |
| **25** | 29 | 100 | 16 | 1,5 |
| **32** | 35 | 110 | 18 | 1,5 |
| **40** | 41 | 120 | 23 | 1,5 |
| **50** | 53 | 160 | 29 | 1,5 |
| **65** | 70 | 210 | 38 | 2 |
| **80** | 85 | 260 | 45,5 | 2 |
| **100** | 104 | 310 | 52 | 2 |

T- деталь длинный C - C - C
T - díl dlouhý S - S - S

## 30410 AS

**Размеры** • Rozměry

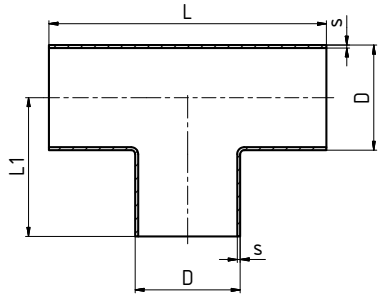


| DN | D | L | L1 | s |
|---|---|---|---|---|
| **10** | 13 | 70 | 35 | 1,5 |
| **15** | 19 | 70 | 35 | 1,5 |
| **20** | 23 | 80 | 40 | 1,5 |
| **25** | 29 | 100 | 50 | 1,5 |
| **32** | 35 | 110 | 55 | 1,5 |
| **40** | 41 | 120 | 60 | 1,5 |
| **50** | 53 | 160 | 80 | 1,5 |
| **65** | 70 | 210 | 105 | 2 |
| **80** | 85 | 260 | 130 | 2 |
| **100** | 104 | 310 | 155 | 2 |

T - деталь C - Ц - C
T - díl S - C - S

## 30418 AS

**Размеры** • Rozměry

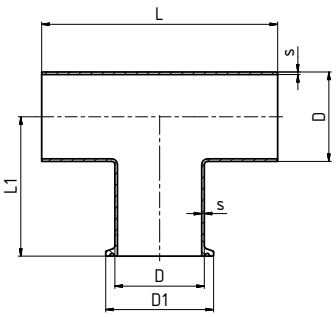


| DN | D | D1 | L | L1 | s |
|---|---|---|---|---|---|
| **10** | 10 | 34 | 70 | 47,7 | 1,5 |
| **15** | 16 | 34 | 70 | 47,7 | 1,5 |
| **20** | 20 | 34 | 80 | 52,7 | 1,5 |
| **25** | 26 | 50,5 | 100 | 52,7 | 1,5 |
| **32** | 32 | 50,5 | 110 | 67,7 | 1,5 |
| **40** | 38 | 50,5 | 120 | 72,7 | 1,5 |
| **50** | 50 | 64 | 160 | 92,7 | 1,5 |
| **65** | 66 | 91 | 210 | 117,7 | 2 |
| **80** | 81 | 106 | 260 | 142,7 | 2 |
| **100** | 100 | 119 | 310 | 170,8 | 2 |

T- деталь длинный Ц - Ц - Ц
T - díl dlouhý C - C - C

## 30419 AS

**Размеры** • Rozměry

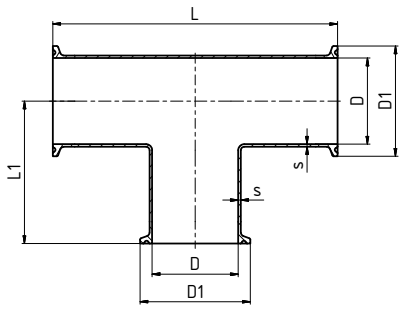


| DN | D | D1 | L | L1 | s |
|---|---|---|---|---|---|
| **10** | 13 | 34 | 95,4 | 47,7 | 1,5 |
| **15** | 19 | 34 | 95,4 | 47,7 | 1,5 |
| **20** | 23 | 34 | 105,4 | 52,7 | 1,5 |
| **25** | 29 | 50,5 | 125,4 | 52,7 | 1,5 |
| **32** | 35 | 50,5 | 135,4 | 67,7 | 1,5 |
| **40** | 41 | 50,5 | 145,4 | 72,7 | 1,5 |
| **50** | 53 | 64 | 185,4 | 92,7 | 1,5 |
| **65** | 70 | 91 | 235,4 | 117,7 | 2 |
| **80** | 85 | 106 | 285,4 | 142,7 | 2 |
| **100** | 104 | 119 | 335,4 | 170,8 | 2 |

T- деталь длинный C - C - C (редукционная)
T - díl dlouhý redukovaný S - S - S

## 30430 AS

**Размеры** • Rozměry

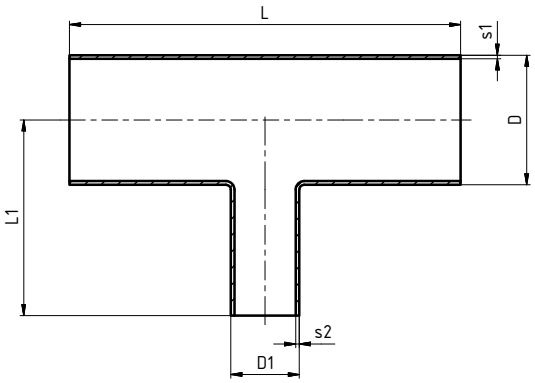


| DN | D | D1 | L | L1 | s1 | s2 |
|---|---|---|---|---|---|---|
| **10/6** | 13 | 8 | 60 | 30 | 1,5 | 1 |
| **10/8** | 13 | 10 | 60 | 30 | 1,5 | 1 |
| **15/8** | 19 | 10 | 70 | 35 | 1,5 | 1 |
| **15/10** | 19 | 13 | 70 | 35 | 1,5 | 1,5 |
| **20/10** | 23 | 13 | 80 | 40 | 1,5 | 1,5 |
| **20/15** | 23 | 19 | 80 | 40 | 1,5 | 1,5 |
| **25/15** | 29 | 19 | 100 | 50 | 1,5 | 1,5 |
| **25/20** | 29 | 23 | 100 | 50 | 1,5 | 1,5 |
| **32/15** | 35 | 19 | 110 | 55 | 1,5 | 1,5 |
| **32/20** | 35 | 23 | 110 | 55 | 1,5 | 1,5 |
| **32/25** | 35 | 29 | 110 | 55 | 1,5 | 1,5 |
| **40/20** | 41 | 23 | 120 | 60 | 1,5 | 1,5 |
| **40/25** | 41 | 29 | 120 | 60 | 1,5 | 1,5 |
| **40/32** | 41 | 35 | 120 | 60 | 1,5 | 1,5 |
| **50/25** | 53 | 29 | 160 | 80 | 1,5 | 1,5 |
| **50/32** | 53 | 35 | 160 | 80 | 1,5 | 1,5 |
| **50/40** | 53 | 41 | 160 | 80 | 1,5 | 1,5 |
| **65/32** | 70 | 35 | 210 | 80 | 2 | 1,5 |
| **65/40** | 70 | 41 | 210 | 80 | 2 | 1,5 |
| **65/50** | 70 | 53 | 210 | 80 | 2 | 1,5 |
| **80/40** | 85 | 41 | 260 | 105 | 2 | 1,5 |
| **80/50** | 85 | 53 | 260 | 105 | 2 | 1,5 |
| **80/65** | 85 | 70 | 260 | 105 | 2 | 2 |
| **100/50** | 104 | 53 | 310 | 130 | 2 | 1,5 |
| **100/65** | 104 | 70 | 310 | 130 | 2 | 2 |
| **100/80** | 104 | 85 | 310 | 130 | 2 | 2 |

T - деталь C - C - C (редукционная)
T - díl krátký redukovaný S - S - S

## 30440 AS

**Размеры** • Rozměry

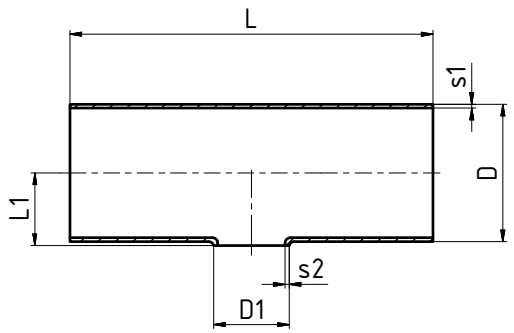


| DN | D | D1 | L | L1 | s1 | s2 |
|---|---|---|---|---|---|---|
| **15/10** | 19 | 13 | 70 | 11 | 1,5 | 1,5 |
| **20/10** | 23 | 13 | 80 | 13 | 1,5 | 1,5 |
| **20/15** | 23 | 19 | 80 | 13 | 1,5 | 1,5 |
| **25/15** | 29 | 19 | 100 | 16 | 1,5 | 1,5 |
| **25/20** | 29 | 23 | 100 | 16 | 1,5 | 1,5 |
| **32/15** | 35 | 19 | 110 | 19 | 1,5 | 1,5 |
| **32/20** | 35 | 23 | 110 | 19 | 1,5 | 1,5 |
| **32/25** | 35 | 29 | 110 | 19 | 1,5 | 1,5 |
| **40/20** | 41 | 23 | 120 | 22 | 1,5 | 1,5 |
| **40/25** | 41 | 29 | 120 | 22 | 1,5 | 1,5 |
| **40/32** | 41 | 35 | 120 | 22 | 1,5 | 1,5 |
| **50/25** | 53 | 29 | 160 | 28 | 1,5 | 1,5 |
| **50/32** | 53 | 35 | 160 | 28 | 1,5 | 1,5 |
| **50/40** | 53 | 41 | 160 | 28 | 1,5 | 1,5 |
| **65/32** | 70 | 35 | 210 | 38 | 2 | 1,5 |
| **65/40** | 70 | 41 | 210 | 38 | 2 | 1,5 |
| **65/50** | 70 | 53 | 210 | 38 | 2 | 1,5 |
| **80/40** | 85 | 41 | 260 | 46 | 2 | 1,5 |
| **80/50** | 85 | 53 | 260 | 46 | 2 | 1,5 |
| **80/65** | 85 | 70 | 260 | 46 | 2 | 2 |
| **100/50** | 104 | 53 | 310 | 55 | 2 | 1,5 |
| **100/65** | 104 | 70 | 310 | 55 | 2 | 2 |
| **100/80** | 104 | 85 | 310 | 55 | 2 | 2 |

Крест C - C - C - C (длинный)
Kříž dlouhý S - S - S - S

## 30560 AS

**Размеры** • Rozměry

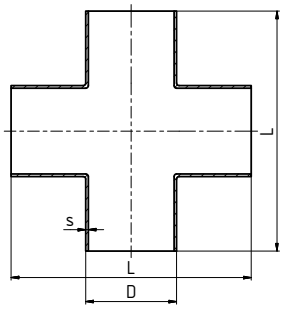


| DN | D | L | s |
|---|---|---|---|
| **25** | 25 | 100 | 1,5 |
| **25** | 26 | 100 | 1,5 |
| **32** | 31 | 110 | 1,5 |
| **32** | 32 | 110 | 1,5 |
| **40** | 37 | 120 | 1,5 |
| **40** | 38 | 120 | 1,5 |
| **50** | 49 | 140 | 1,5 |
| **50** | 50 | 140 | 1,5 |
| **65** | 66 | 160 | 2 |
| **80** | 81 | 180 | 2 |
| **100** | 100 | 200 | 2 |

Крест Ц - Ц - Ц - Ц (длинный)
Kříž dlouhý C - C - C - C

## 30569 AS

**Размеры** • Rozměry

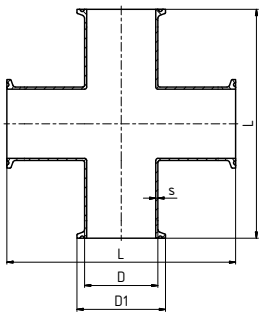


| DN | D | D1 | L | s |
|---|---|---|---|---|
| **25** | 29 | 50,5 | 125,4 | 1,5 |
| **32** | 35 | 50,5 | 125,4 | 1,5 |
| **40** | 41 | 50,5 | 145,4 | 1,5 |
| **50** | 53 | 64 | 155,4 | 1,5 |
| **65** | 70 | 91 | 185,4 | 2 |
| **80** | 85 | 106 | 205,4 | 2 |
| **100** | 104 | 119 | 231,6 | 2 |

Футорка концентрическая С - С
Redukce dlouhá symetrická S - S

**30640 AS**

**Размеры** • Rozměry

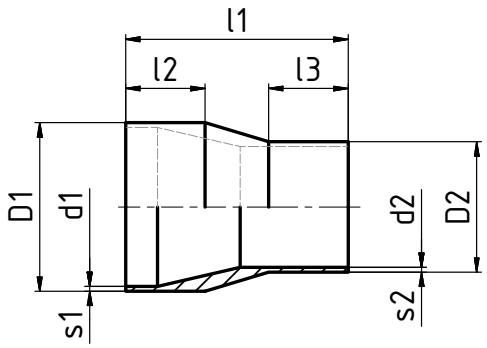


| DN | l1 | l2 | l3 | D1 | d1 | D2 | d2 | s1 | s2 | kg |
|---|---|---|---|---|---|---|---|---|---|---|
| **15/10** | 60 | 25 | 25 | 19 | 16 | 13 | 10 | 1,5 | 1,5 | 0,04 |
| **20/10** | 60 | 25 | 25 | 23 | 20 | 13 | 10 | 1,5 | 1,5 | 0,06 |
| **20/15** | 60 | 25 | 25 | 23 | 20 | 19 | 16 | 1,5 | 1,5 | 0,06 |
| **25/15** | 70 | 25 | 25 | 29 | 26 | 19 | 16 | 1,5 | 1,5 | 0,08 |
| **25/20** | 70 | 25 | 25 | 29 | 26 | 23 | 20 | 1,5 | 1,5 | 0,08 |
| **32/20** | 80 | 30 | 25 | 35 | 32 | 23 | 20 | 1,5 | 1,5 | 0,14 |
| **32/25** | 80 | 30 | 25 | 35 | 32 | 29 | 26 | 1,5 | 1,5 | 0,15 |
| **40/25** | 90 | 30 | 25 | 41 | 38 | 29 | 26 | 1,5 | 1,5 | 0,19 |
| **40/32** | 90 | 30 | 30 | 41 | 38 | 35 | 32 | 1,5 | 1,5 | 0,19 |
| **50/25** | 90 | 30 | 25 | 53 | 50 | 29 | 26 | 1,5 | 1,5 | 0,27 |
| **50/32** | 90 | 30 | 30 | 53 | 50 | 35 | 32 | 1,5 | 1,5 | 0,27 |
| **50/40** | 90 | 30 | 30 | 53 | 50 | 41 | 38 | 1,5 | 1,5 | 0,23 |
| **65/40** | 110 | 40 | 30 | 70 | 66 | 41 | 38 | 2,0 | 1,5 | 0,36 |
| **65/50** | 110 | 40 | 30 | 70 | 66 | 53 | 50 | 2,0 | 1,5 | 0,36 |
| **80/50** | 110 | 40 | 30 | 85 | 81 | 53 | 50 | 2,0 | 1,5 | 0,75 |
| **80/65** | 110 | 40 | 40 | 85 | 81 | 70 | 66 | 2,0 | 2,0 | 0,75 |
| **100/65** | 135 | 40 | 40 | 104 | 100 | 70 | 66 | 2,0 | 2,0 | 0,78 |
| **100/85** | 135 | 40 | 40 | 104 | 100 | 85 | 81 | 2,0 | 2,0 | 0,78 |

Футорка концентрическая Ц - С
Redukce dlouhá symetrická C - S

**30648 AS**

**Размеры** • Rozměry

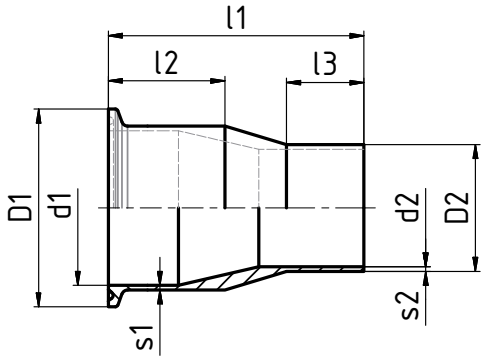


| DN | l1 | l2 | l3 | D1 | d1 | D2 | d2 | s1 | s2 | kg |
|---|---|---|---|---|---|---|---|---|---|---|
| **15/10** | 72,7 | 37,7 | 25 | 34 | 16 | 13 | 10 | 1,5 | 1,5 | 0,04 |
| **20/10** | 72,7 | 37,7 | 25 | 34 | 20 | 13 | 10 | 1,5 | 1,5 | 0,06 |
| **20/15** | 72,7 | 37,7 | 25 | 34 | 20 | 19 | 16 | 1,5 | 1,5 | 0,06 |
| **25/15** | 82,7 | 37,7 | 25 | 50,5 | 26 | 19 | 16 | 1,5 | 1,5 | 0,08 |
| **25/20** | 82,7 | 37,7 | 25 | 50,5 | 26 | 23 | 20 | 1,5 | 1,5 | 0,08 |
| **32/20** | 92,7 | 42,7 | 25 | 50,5 | 32 | 23 | 20 | 1,5 | 1,5 | 0,14 |
| **32/25** | 92,7 | 42,7 | 25 | 50,5 | 32 | 29 | 26 | 1,5 | 1,5 | 0,15 |
| **40/25** | 102,7 | 42,7 | 25 | 50,5 | 38 | 29 | 26 | 1,5 | 1,5 | 0,19 |
| **40/32** | 102,7 | 42,7 | 30 | 50,5 | 38 | 35 | 32 | 1,5 | 1,5 | 0,19 |
| **50/25** | 102,7 | 42,7 | 25 | 64 | 50 | 29 | 26 | 1,5 | 1,5 | 0,27 |
| **50/32** | 102,7 | 42,7 | 30 | 64 | 50 | 35 | 32 | 1,5 | 1,5 | 0,27 |
| **50/40** | 102,7 | 42,7 | 30 | 64 | 50 | 41 | 38 | 1,5 | 1,5 | 0,23 |
| **65/40** | 122,7 | 52,7 | 30 | 91 | 66 | 41 | 38 | 2,0 | 1,5 | 0,36 |
| **65/50** | 122,7 | 52,7 | 30 | 91 | 66 | 53 | 50 | 2,0 | 1,5 | 0,36 |
| **80/50** | 122,7 | 52,7 | 30 | 106 | 81 | 53 | 50 | 2,0 | 1,5 | 0,75 |
| **80/65** | 122,7 | 52,7 | 40 | 106 | 81 | 70 | 66 | 2,0 | 2,0 | 0,75 |
| **100/65** | 150,8 | 55,8 | 40 | 119 | 100 | 70 | 66 | 2,0 | 2,0 | 0,78 |
| **100/85** | 150,8 | 55,8 | 40 | 119 | 100 | 85 | 81 | 2,0 | 2,0 | 0,78 |

Футорка концентрическая Ц - Ц
Redukce dlouhá symetrická C - C

**30649 AS**

**Размеры** • Rozměry

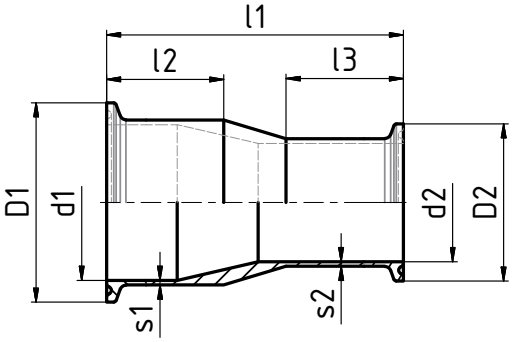


| DN | l1 | l2 | l3 | D1 | d1 | D2 | d2 | s1 | s2 | kg |
|---|---|---|---|---|---|---|---|---|---|---|
| **15/10** | 85,4 | 37,7 | 37,7 | 34 | 16 | 34 | 10 | 1,5 | 1,5 | 0,04 |
| **20/10** | 85,4 | 37,7 | 37,7 | 34 | 20 | 34 | 10 | 1,5 | 1,5 | 0,06 |
| **20/15** | 85,4 | 37,7 | 37,7 | 34 | 20 | 34 | 16 | 1,5 | 1,5 | 0,06 |
| **25/15** | 95,4 | 37,7 | 37,7 | 50,5 | 26 | 34 | 16 | 1,5 | 1,5 | 0,08 |
| **25/20** | 95,4 | 37,7 | 37,7 | 50,5 | 26 | 34 | 20 | 1,5 | 1,5 | 0,08 |
| **32/20** | 105,4 | 42,7 | 37,7 | 50,5 | 32 | 34 | 20 | 1,5 | 1,5 | 0,14 |
| **32/25** | 105,4 | 42,7 | 37,7 | 50,5 | 32 | 50,5 | 26 | 1,5 | 1,5 | 0,15 |
| **40/25** | 115,4 | 42,7 | 37,7 | 50,5 | 38 | 50,5 | 26 | 1,5 | 1,5 | 0,19 |
| **40/32** | 115,4 | 42,7 | 42,7 | 50,5 | 38 | 50,5 | 32 | 1,5 | 1,5 | 0,19 |
| **50/25** | 115,4 | 42,7 | 37,7 | 64 | 50 | 50,5 | 26 | 1,5 | 1,5 | 0,27 |
| **50/32** | 115,4 | 42,7 | 42,7 | 64 | 50 | 50,5 | 32 | 1,5 | 1,5 | 0,27 |
| **50/40** | 115,4 | 42,7 | 42,7 | 64 | 50 | 50,5 | 38 | 1,5 | 1,5 | 0,23 |
| **65/40** | 135,4 | 52,7 | 42,7 | 91 | 66 | 50,5 | 38 | 2,0 | 1,5 | 0,36 |
| **65/50** | 135,4 | 52,7 | 42,7 | 91 | 66 | 64 | 50 | 2,0 | 1,5 | 0,36 |
| **80/50** | 135,4 | 52,7 | 42,7 | 106 | 81 | 64 | 50 | 2,0 | 1,5 | 0,75 |
| **80/65** | 135,4 | 52,7 | 52,7 | 106 | 81 | 71 | 66 | 2,0 | 2,0 | 0,75 |
| **100/65** | 166,6 | 55,8 | 55,8 | 119 | 100 | 71 | 66 | 2,0 | 2,0 | 0,78 |
| **100/80** | 166,6 | 55,8 | 55,8 | 119 | 100 | 106 | 81 | 2,0 | 2,0 | 0,78 |

Футорка ексцентрическая С - С
Redukce dlouhá excentrická S - S

**30650 AS**

**Размеры** • Rozměry

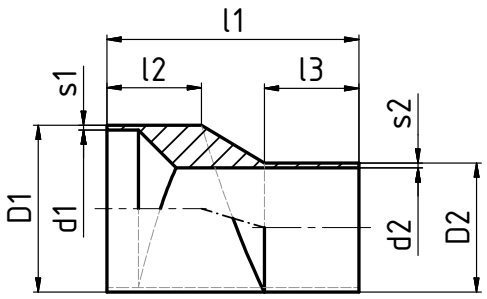


| DN | l1 | l2 | l3 | D1 | d1 | D2 | d2 | s1 | s2 | kg |
|---|---|---|---|---|---|---|---|---|---|---|
| **15/10** | 60 | 25 | 25 | 19 | 16 | 13 | 10 | 1,5 | 1,5 | 0,04 |
| **20/10** | 60 | 25 | 25 | 23 | 20 | 13 | 10 | 1,5 | 1,5 | 0,06 |
| **20/15** | 60 | 25 | 25 | 23 | 20 | 19 | 16 | 1,5 | 1,5 | 0,06 |
| **25/15** | 70 | 25 | 25 | 29 | 26 | 19 | 16 | 1,5 | 1,5 | 0,08 |
| **25/20** | 70 | 25 | 25 | 29 | 26 | 23 | 20 | 1,5 | 1,5 | 0,08 |
| **32/20** | 80 | 30 | 25 | 35 | 32 | 23 | 20 | 1,5 | 1,5 | 0,14 |
| **32/25** | 80 | 30 | 25 | 35 | 32 | 29 | 26 | 1,5 | 1,5 | 0,15 |
| **40/25** | 90 | 30 | 25 | 41 | 38 | 29 | 26 | 1,5 | 1,5 | 0,19 |
| **40/32** | 90 | 30 | 30 | 41 | 38 | 35 | 32 | 1,5 | 1,5 | 0,19 |
| **50/25** | 90 | 30 | 25 | 53 | 50 | 29 | 26 | 1,5 | 1,5 | 0,27 |
| **50/32** | 90 | 30 | 30 | 53 | 50 | 35 | 32 | 1,5 | 1,5 | 0,27 |
| **50/40** | 90 | 30 | 30 | 53 | 50 | 41 | 38 | 1,5 | 1,5 | 0,23 |
| **65/40** | 110 | 40 | 30 | 70 | 66 | 41 | 38 | 2,0 | 1,5 | 0,36 |
| **65/50** | 110 | 40 | 30 | 70 | 66 | 53 | 50 | 2,0 | 1,5 | 0,36 |
| **80/50** | 110 | 40 | 30 | 85 | 81 | 53 | 50 | 2,0 | 1,5 | 0,75 |
| **80/65** | 110 | 40 | 40 | 85 | 81 | 70 | 66 | 2,0 | 2,0 | 0,75 |
| **100/65** | 135 | 40 | 40 | 104 | 100 | 70 | 66 | 2,0 | 2,0 | 0,78 |
| **100/85** | 135 | 40 | 40 | 104 | 100 | 85 | 81 | 2,0 | 2,0 | 0,78 |

Футорка ексцентрическая Ц - С
Redukce dlouhá excentrická C - S

**30658 AS**

**Размеры** • Rozměry

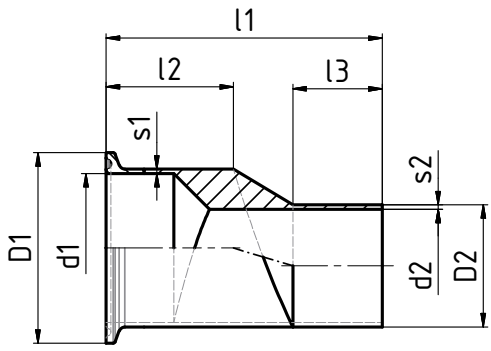


| DN | l1 | l2 | l3 | D1 | d1 | D2 | d2 | s1 | s2 | kg |
|---|---|---|---|---|---|---|---|---|---|---|
| **15/10** | 72,7 | 37,7 | 25 | 34 | 16 | 13 | 10 | 1,5 | 1,5 | 0,04 |
| **20/10** | 72,7 | 37,7 | 25 | 34 | 20 | 13 | 10 | 1,5 | 1,5 | 0,06 |
| **20/15** | 72,7 | 37,7 | 25 | 34 | 20 | 19 | 16 | 1,5 | 1,5 | 0,06 |
| **25/15** | 82,7 | 37,7 | 25 | 50,5 | 26 | 19 | 16 | 1,5 | 1,5 | 0,08 |
| **25/20** | 82,7 | 37,7 | 25 | 50,5 | 26 | 23 | 20 | 1,5 | 1,5 | 0,08 |
| **32/20** | 92,7 | 42,7 | 25 | 50,5 | 32 | 23 | 20 | 1,5 | 1,5 | 0,14 |
| **32/25** | 92,7 | 42,7 | 25 | 50,5 | 32 | 29 | 26 | 1,5 | 1,5 | 0,15 |
| **40/25** | 102,7 | 42,7 | 25 | 50,5 | 38 | 29 | 26 | 1,5 | 1,5 | 0,19 |
| **40/32** | 102,7 | 42,7 | 30 | 50,5 | 38 | 35 | 32 | 1,5 | 1,5 | 0,19 |
| **50/25** | 102,7 | 42,7 | 25 | 64 | 50 | 29 | 26 | 1,5 | 1,5 | 0,27 |
| **50/32** | 102,7 | 42,7 | 30 | 64 | 50 | 35 | 32 | 1,5 | 1,5 | 0,27 |
| **50/40** | 102,7 | 42,7 | 30 | 64 | 50 | 41 | 38 | 1,5 | 1,5 | 0,23 |
| **65/40** | 122,7 | 52,7 | 30 | 91 | 66 | 41 | 38 | 2,0 | 1,5 | 0,36 |
| **65/50** | 122,7 | 52,7 | 30 | 91 | 66 | 53 | 50 | 2,0 | 1,5 | 0,36 |
| **80/50** | 122,7 | 52,7 | 30 | 106 | 81 | 53 | 50 | 2,0 | 1,5 | 0,75 |
| **80/65** | 122,7 | 52,7 | 40 | 106 | 81 | 70 | 66 | 2,0 | 2,0 | 0,75 |
| **100/65** | 150,8 | 55,8 | 40 | 119 | 100 | 70 | 66 | 2,0 | 2,0 | 0,78 |
| **100/85** | 150,8 | 55,8 | 40 | 119 | 100 | 85 | 81 | 2,0 | 2,0 | 0,78 |

Футорка ексцентрическая Ц - Ц
Redukce dlouhá excentrická C - C

**30659 AS**

**Размеры** • Rozměry

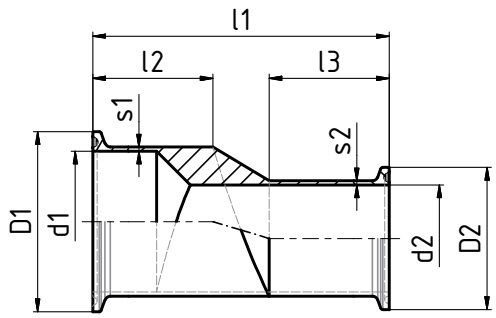


| DN | l1 | l2 | l3 | D1 | d1 | D2 | d2 | s1 | s2 | kg |
|---|---|---|---|---|---|---|---|---|---|---|
| **15/10** | 85,4 | 37,7 | 37,7 | 34 | 16 | 34 | 10 | 1,5 | 1,5 | 0,04 |
| **20/10** | 85,4 | 37,7 | 37,7 | 34 | 20 | 34 | 10 | 1,5 | 1,5 | 0,06 |
| **20/15** | 85,4 | 37,7 | 37,7 | 34 | 20 | 34 | 16 | 1,5 | 1,5 | 0,06 |
| **25/15** | 95,4 | 37,7 | 37,7 | 50,5 | 26 | 34 | 16 | 1,5 | 1,5 | 0,08 |
| **25/20** | 95,4 | 37,7 | 37,7 | 50,5 | 26 | 34 | 20 | 1,5 | 1,5 | 0,08 |
| **32/20** | 105,4 | 42,7 | 37,7 | 50,5 | 32 | 34 | 20 | 1,5 | 1,5 | 0,14 |
| **32/25** | 105,4 | 42,7 | 37,7 | 50,5 | 32 | 50,5 | 26 | 1,5 | 1,5 | 0,15 |
| **40/25** | 115,4 | 42,7 | 37,7 | 50,5 | 38 | 50,5 | 26 | 1,5 | 1,5 | 0,19 |
| **40/32** | 115,4 | 42,7 | 42,7 | 50,5 | 38 | 50,5 | 32 | 1,5 | 1,5 | 0,19 |
| **50/25** | 115,4 | 42,7 | 37,7 | 64 | 50 | 50,5 | 26 | 1,5 | 1,5 | 0,27 |
| **50/32** | 115,4 | 42,7 | 42,7 | 64 | 50 | 50,5 | 32 | 1,5 | 1,5 | 0,27 |
| **50/40** | 115,4 | 42,7 | 42,7 | 64 | 50 | 50,5 | 38 | 1,5 | 1,5 | 0,23 |
| **65/40** | 135,4 | 52,7 | 42,7 | 91 | 66 | 50,5 | 38 | 2,0 | 1,5 | 0,36 |
| **65/50** | 135,4 | 52,7 | 42,7 | 91 | 66 | 64 | 50 | 2,0 | 1,5 | 0,36 |
| **80/50** | 135,4 | 52,7 | 42,7 | 106 | 81 | 64 | 50 | 2,0 | 1,5 | 0,75 |
| **80/65** | 135,4 | 52,7 | 52,7 | 106 | 81 | 71 | 66 | 2,0 | 2,0 | 0,75 |
| **100/65** | 166,6 | 55,8 | 55,8 | 119 | 100 | 71 | 66 | 2,0 | 2,0 | 0,78 |
| **100/85** | 166,6 | 55,8 | 55,8 | 119 | 100 | 106 | 81 | 2,0 | 2,0 | 0,78 |

# ASME BPE

Фармацевтическое, биотехнологическое оборудование
Farmaceutické, biotechnologické zařízení

Патрубок - C - Кламп DN 1/4" - 3/4"
Nátrubek Clamp DN 1/4" - 3/4"

**21252-A**

**DT-22**

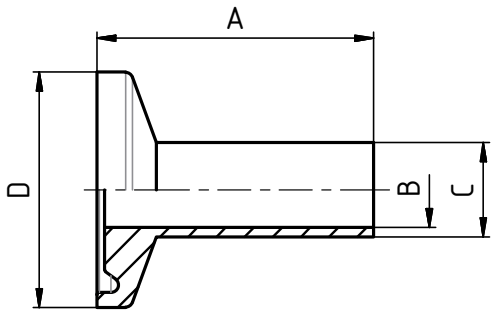


**Размеры** • Rozměry

| DN | A | B | C | D | | | |
|---|---|---|---|---|---|---|---|
| **1/4"** | 44,45 | 4,57 | 6,35 | 25 | | | |
| **3/8"** | 44,45 | 7,75 | 9,53 | 25 | | | |
| **1/2"** | 44,45 | 9,4 | 12,7 | 25 | | | |
| **3/4"** | 44,45 | 15,75 | 19,05 | 25 | | | |

Патрубок - C - Кламп DN 1" - 6"
Nátrubek Clamp DN 1" - 6"

**21252-B**

**DT-22**

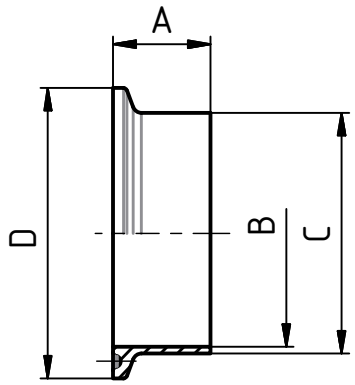


**Размеры** • Rozměry

| DN | A | B | C | D | | | |
|---|---|---|---|---|---|---|---|
| **1,0"** | 44,45 | 22,1 | 25,4 | 34 | | | |
| **1,5"** | 44,45 | 34,8 | 38,1 | 50,39 | | | |
| **2,0"** | 57,15 | 47,5 | 50,8 | 63,91 | | | |
| **2,5"** | 57,15 | 60,2 | 63,5 | 77,39 | | | |
| **3,0"** | 57,15 | 72,9 | 76,2 | 90,91 | | | |
| **4,0"** | 57,15 | 97,38 | 101,6 | 118,92 | | | |

Кламп глухой
Nátrubek clamp, zaslepovací

**21242**

**DT-31**

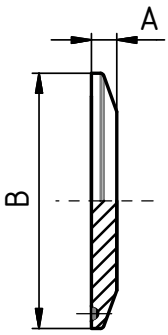


**Размеры** • Rozměry

| DN | SMS | DIN | A | B | | | |
|---|---|---|---|---|---|---|---|
| **1/2"** | 12,7 | - | 6,35 | 25 | | | |
| **3/4"** | 19,05 | - | 6,35 | 25 | | | |
| **15** | - | 15 | 6,35 | 34 | | | |
| **20** | - | 20 | 6,35 | 34 | | | |
| **1"** | 25 | 25 | 6,35 | 50,5 | | | |
| **32** | - | 32 | 6,35 | 50,5 | | | |
| **1 1/2"** | 38 | 40 | 6,35 | 50,5 | | | |
| **2"** | 51 | 50 | 6,35 | 64 | | | |
| **2 1/2"** | 63,5 | - | 6,35 | 77,5 | | | |
| **65** | - | 65 | 6,35 | 91 | | | |
| **3"** | 76 | 80 | 6,35 | 106 | | | |
| **4"** | 101,6 | 100 | 7,95 | 119 | | | |
| **-** | - | 125 | 7,95 | 155 | | | |

## Обойма литая
Objímka litá

**21220**

**Размеры** • Rozměry

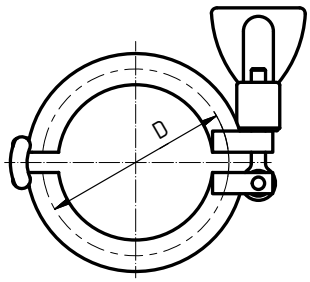


| DN | SMS | DIN | D |
|---|---|---|---|
| **1/2"-3/4"** | 12,7 | - | 25 |
| **1/2"-3/4"** | 19,05 | - | 25 |
| **10-20** | - | 10-20 | 34 |
| **1"-1 1/2"** | 25 | 25 | 50,5 |
| **1"-1 1/2"** | - | 32 | 50,5 |
| **1"-1 1/2"** | 38 | 40 | 50,5 |
| **2"** | 51 | 50 | 64 |
| **2 1/2"** | 63,5 | - | 77,5 |
| **3"** | 76,1 | 65 | 91 |
| **80** | - | 80 | 106 |
| **4"** | 101,6 | 100 | 119 |

| DN | SMS | DIN | D |
|---|---|---|---|
| **125** | - | 125 | 155 |
| **6"** | - | - | 166,8 |
| **150** | - | 150 | 183 |
| **8"** | - | - | 217,6 |
| **200** | - | 200 | 233,5 |
| **250** | - | 250 | 268 |
| **300** | - | 300 | 318,5 |

## Уплотнение - Кламп SMS
Těsnění - clamp SMS

**21232**

**Размеры** • Rozměry

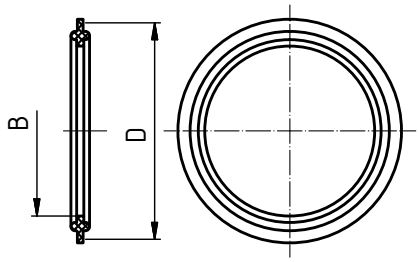


| DN | B | D | E | F | G | R | L | kg |
|---|---|---|---|---|---|---|---|---|
| **1/2"** | 9,3 | 25 | | | | | | |
| **3/4"** | 15,7 | 25 | | | | | | |
| **1"** | 22,3 | 50,5 | | | | | | |
| **1 1/2"** | 35 | 50,5 | | | | | | |
| **2"** | 47,7 | 64 | | | | | | |
| **2 1/2"** | 60,4 | 77,5 | | | | | | |
| **3"** | 73,1 | 91 | | | | | | |
| **4"** | 97,6 | 119 | | | | | | |

**Material: PTFE**

Угольник длинный 90° C - C
Oblouk dlouhý 90° S - S

**31020**
**DT-7**

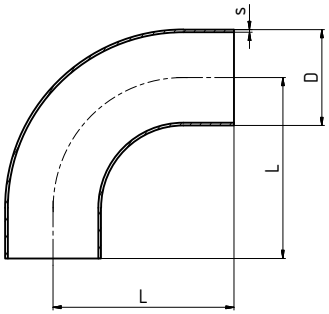


**Размеры** • Rozměry

| DN | Ø D | L | T | | | | |
|---|---|---|---|---|---|---|---|
| 1/2" | 12,7 | 76,2 | 1,65 | | | | |
| 3/4" | 19,05 | 76,2 | 1,65 | | | | |
| 1" | 25,4 | 76,2 | 1,65 | | | | |
| 1,5" | 38,1 | 95,25 | 1,65 | | | | |
| 2" | 50,8 | 120,65 | 1,65 | | | | |
| 2,5" | 63,5 | 139,7 | 1,65 | | | | |
| 3" | 76,2 | 158,75 | 1,65 | | | | |
| 4" | 101,6 | 203,2 | 2,11 | | | | |

Угольник длинный 90° Ц - C
Oblouk dlouhý 90° C - S

**31028**
**DT-12**

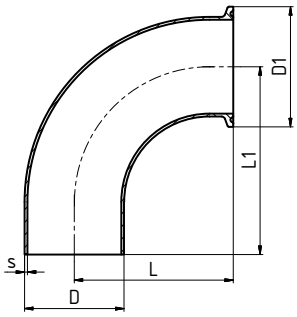


**Размеры** • Rozměry

| DN | Ø D | L | L1 | T | | | |
|---|---|---|---|---|---|---|---|
| 1/2" | 12,7 | 41,28 | 76,2 | 1,65 | | | |
| 3/4" | 19,05 | 41,28 | 76,2 | 1,65 | | | |
| 1" | 25,4 | 50,8 | 76,2 | 1,65 | | | |
| 1,5" | 38,1 | 69,85 | 95,25 | 1,65 | | | |
| 2" | 50,8 | 88,9 | 120,65 | 1,65 | | | |
| 2,5" | 63,5 | 107,95 | 139,7 | 1,65 | | | |
| 3" | 76,2 | 127 | 158,75 | 1,65 | | | |
| 4" | 101,6 | 168,28 | 203,2 | 2,11 | | | |

Угольник 90° Ц - Ц
Oblouk 90° C - C

**31029**
**DT-16**

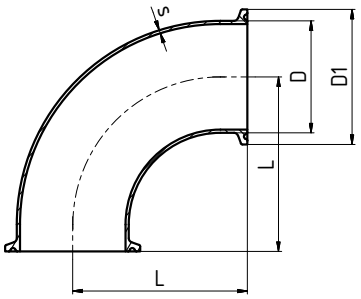


**Размеры** • Rozměry

| DN | Ø D | L | T | T | | | |
|---|---|---|---|---|---|---|---|
| 1/2" | 12,7 | 41,28 | 1,65 | 1,65 | | | |
| 3/4" | 19,05 | 41,28 | 1,65 | 1,65 | | | |
| 1" | 25,4 | 50,8 | 1,65 | 1,65 | | | |
| 1,5" | 38,1 | 69,85 | 1,65 | 1,65 | | | |
| 2" | 50,8 | 88,9 | 1,65 | 1,65 | | | |
| 2,5" | 63,5 | 107,95 | 1,65 | 1,65 | | | |
| 3" | 76,2 | 127 | 1,65 | 1,65 | | | |
| 4" | 101,6 | 168,28 | 2,11 | 2,11 | | | |

Угольник длинный 45° C - C
Oblouk dlouhý 45° S - S

**31110**
**DT-8**

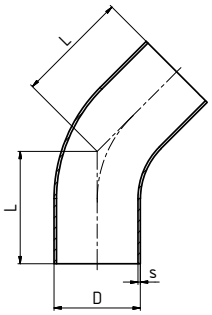


**Размеры** • Rozměry

| DN | Ø D | L | T | | | | |
|---|---|---|---|---|---|---|---|
| 1/2" | 12,7 | 57,15 | 1,65 | | | | |
| 3/4" | 19,05 | 57,15 | 1,65 | | | | |
| 1" | 25,4 | 57,15 | 1,65 | | | | |
| 1,5" | 38,1 | 63,5 | 1,65 | | | | |
| 2" | 50,8 | 76,2 | 1,65 | | | | |
| 2,5" | 63,5 | 85,73 | 1,65 | | | | |
| 3" | 76,2 | 92,08 | 1,65 | | | | |
| 4" | 101,6 | 114,3 | 2,11 | | | | |

## Угольник длинный 45° Ц - С
Oblouk dlouhý 45° C - S

**31118**
**DT-13**

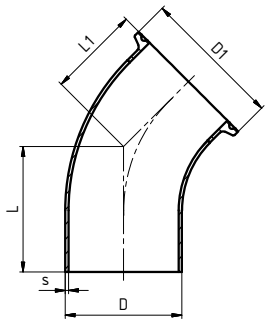


**Размеры** • Rozměry

| DN | Ø D | L | L1 | T | | | |
|---|---|---|---|---|---|---|---|
| 1/2" | 12,7 | 57,15 | 25,4 | 1,65 | | | |
| 3/4" | 19,05 | 57,15 | 25,4 | 1,65 | | | |
| 1" | 25,4 | 57,15 | 28,58 | 1,65 | | | |
| 1,5" | 38,1 | 63,5 | 36,53 | 1,65 | | | |
| 2" | 50,8 | 76,2 | 44,45 | 1,65 | | | |
| 2,5" | 63,5 | 85,73 | 52,4 | 1,65 | | | |
| 3" | 76,2 | 92,08 | 60,33 | 1,65 | | | |
| 4" | 101,6 | 114,3 | 79,38 | 2,11 | | | |

## Угольник 45° Ц - Ц
Oblouk 45° C - C

**31119**
**DT-17**

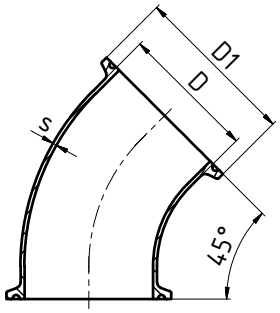


**Размеры** • Rozměry

| DN | Ø D | L | T | | | | |
|---|---|---|---|---|---|---|---|
| 1/2" | 12,7 | 25,4 | 1,65 | | | | |
| 3/4" | 19,05 | 25,4 | 1,65 | | | | |
| 1" | 25,4 | 28,58 | 1,65 | | | | |
| 1,5" | 38,1 | 36,5 | 1,65 | | | | |
| 2" | 50,8 | 44,45 | 1,65 | | | | |
| 2,5" | 63,5 | 52,4 | 1,65 | | | | |
| 3" | 76,2 | 60,33 | 1,65 | | | | |
| 4" | 101,6 | 79,38 | 2,11 | | | | |

## Угольник 180° С - С
Oblouk 180° S - S

**31340**
**DT-23**

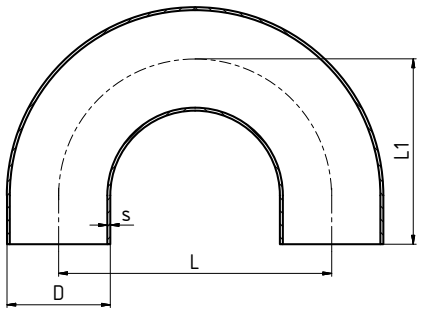


**Размеры** • Rozměry

| DN | Ø D | L | L1 | T | | | |
|---|---|---|---|---|---|---|---|
| 1/2" | 12,7 | 114,3 | 76,2 | 1,65 | | | |
| 3/4" | 19,05 | 114,3 | 76,2 | 1,65 | | | |
| 1" | 25,4 | 76,2 | 76,2 | 1,65 | | | |
| 1,5" | 38,1 | 114,3 | 114,3 | 1,65 | | | |
| 2" | 50,8 | 152,4 | 127 | 1,65 | | | |
| 2,5" | 63,5 | 190,5 | 146,05 | 1,65 | | | |
| 3" | 76,2 | 228,6 | 165,1 | 1,65 | | | |
| 4" | 101,6 | 304,8 | 215,9 | 2,11 | | | |

## Угольник 180° Ц - Ц
Oblouk 180° C - C

**31349**
**DT-24**

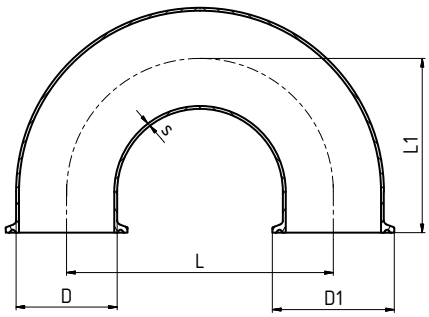


**Размеры** • Rozměry

| DN | Ø D | L | L1 | T | | | |
|---|---|---|---|---|---|---|---|
| 1/2" | 12,7 | 114,3 | 88,9 | 1,65 | | | |
| 3/4" | 19,05 | 114,3 | 88,9 | 1,65 | | | |
| 1" | 25,4 | 76,2 | 88,9 | 1,65 | | | |
| 1,5" | 38,1 | 114,3 | 127 | 1,65 | | | |
| 2" | 50,8 | 152,4 | 139,7 | 1,65 | | | |
| 2,5" | 63,5 | 190,5 | 158,78 | 1,65 | | | |
| 3" | 76,2 | 228,6 | 177,8 | 1,65 | | | |
| 4" | 101,6 | 304,8 | 231,78 | 2,11 | | | |

T - деталь C - Ц - C
T - díl S - C - S

**31408**
**DT-15**

**Размеры** • Rozměry

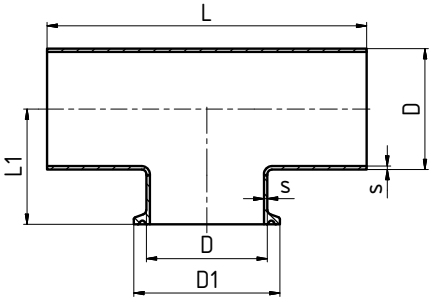


| DN | Ø D | L | L1 | T | | | |
|---|---|---|---|---|---|---|---|
| 1/2" | 12,7 | 95,26 | 25,4 | 1,65 | | | |
| 3/4" | 19,05 | 101,6 | 28,58 | 1,65 | | | |
| 1" | 25,4 | 107,96 | 28,59 | 1,65 | | | |
| 1,5" | 38,1 | 120,66 | 34,39 | 1,65 | | | |
| 2" | 50,8 | 146,06 | 41,28 | 1,65 | | | |
| 2,5" | 63,5 | 158,76 | 47,63 | 1,65 | | | |
| 3" | 76,2 | 171,46 | 53,98 | 1,65 | | | |
| 4" | 101,6 | 209,56 | 69,85 | 2,11 | | | |

T - деталь Ц - Ц - Ц
T - díl C - C - C

**31409**
**DT-27**

**Размеры** • Rozměry

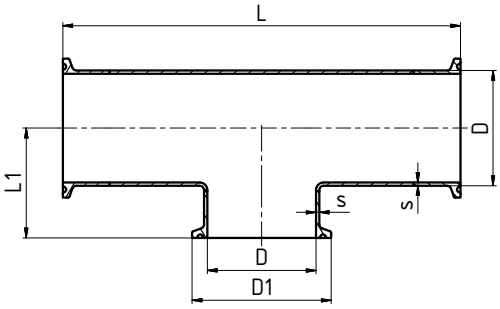


| DN | Ø D | L | L1 | T | | | |
|---|---|---|---|---|---|---|---|
| 1/2" | 12,7 | 114,3 | 25,4 | 1,65 | | | |
| 3/4" | 19,05 | 120,66 | 28,58 | 1,65 | | | |
| 1" | 25,4 | 133,36 | 28,58 | 1,65 | | | |
| 1,5" | 38,1 | 146,06 | 34,93 | 1,65 | | | |
| 2" | 50,8 | 171,46 | 41,28 | 1,65 | | | |
| 2,5" | 63,5 | 184,16 | 47,63 | 1,65 | | | |
| 3" | 76,2 | 196,86 | 53,98 | 1,65 | | | |
| 4" | 101,6 | 241,3 | 69,85 | 2,11 | | | |

T - деталь C - C - C (длинный)
T - díl dlouhý S - S - S

**31410**
**DT-9**

**Размеры** • Rozměry

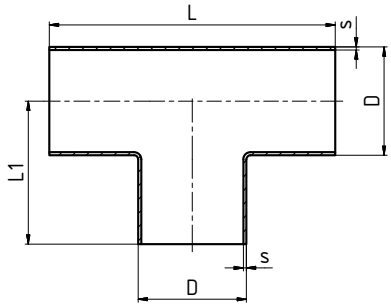


| DN | Ø D | L | L1 | T | | | |
|---|---|---|---|---|---|---|---|
| 1/2" | 12,7 | 95,26 | 47,63 | 1,65 | | | |
| 3/4" | 19,05 | 101,6 | 50,8 | 2,11 | | | |
| 1" | 25,4 | 107,96 | 53,98 | 1,65 | | | |
| 1,5" | 38,1 | 120,66 | 60,33 | 1,65 | | | |
| 2" | 50,8 | 146,06 | 73,03 | 1,65 | | | |
| 2,5" | 63,5 | 158,76 | 79,38 | 1,65 | | | |
| 3" | 76,2 | 171,46 | 85,73 | 1,65 | | | |
| 4" | 101,6 | 209,56 | 104,78 | 2,11 | | | |

T - деталь Ц - Ц - Ц
T - díl C - C - C

**31419**
**DT-18**

**Размеры** • Rozměry

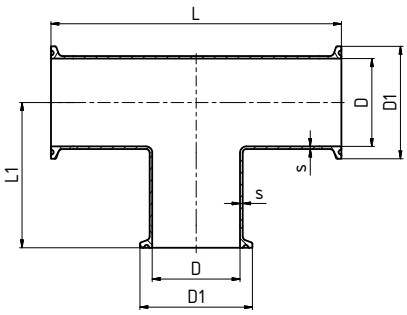


| DN | Ø D | L | L1 | T | | | |
|---|---|---|---|---|---|---|---|
| 1/2" | 12,7 | 114,3 | 1,65 | 1,65 | | | |
| 3/4" | 19,05 | 120,66 | 1,65 | 1,65 | | | |
| 1" | 25,4 | 133,36 | 1,65 | 1,65 | | | |
| 1,5" | 38,1 | 146,06 | 1,65 | 1,65 | | | |
| 2" | 50,8 | 171,46 | 1,65 | 1,65 | | | |
| 2,5" | 63,5 | 184,16 | 1,65 | 1,65 | | | |
| 3" | 76,2 | 196,86 | 1,65 | 1,65 | | | |
| 4" | 101,6 | 241,3 | 2,11 | 2,11 | | | |

T - деталь C - C - C (редукционная)
T - díl dlouhý redukovaný S - S - S

**31430**

**DT-10**

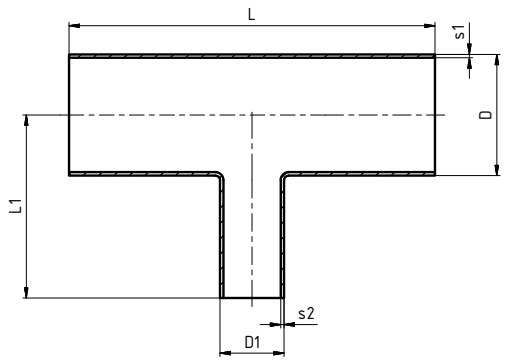


**Размеры** • Rozměry

| DN | ØD | Ød | L | L1 | T | t | |
|---|---|---|---|---|---|---|---|
| 3/4"*1/2" | 19,05 | 12,7 | 101,6 | 50,8 | 1,65 | 1,65 | |
| 1"*1/2" | 25,4 | 12,7 | 107,96 | 53,98 | 1,65 | 1,65 | |
| 1"*3/4" | 25,4 | 19,05 | 107,96 | 53,98 | 1,65 | 1,65 | |
| 1,5"*1/2" | 38,1 | 12,7 | 120,66 | 60,33 | 1,65 | 1,65 | |
| 1,5"*3/4" | 38,1 | 19,05 | 120,66 | 60,33 | 1,65 | 1,65 | |
| 1,5"*1" | 38,1 | 25,4 | 120,66 | 60,33 | 1,65 | 1,65 | |
| 2"*1/2" | 50,8 | 12,7 | 146,06 | 66,68 | 1,65 | 1,65 | |
| 2"*3/4" | 50,8 | 19,05 | 146,06 | 66,68 | 1,65 | 1,65 | |
| 2"*1" | 50,8 | 25,4 | 146,06 | 66,68 | 1,65 | 1,65 | |
| 2"*1,5" | 50,8 | 38,1 | 146,06 | 66,68 | 1,65 | 1,65 | |
| 2,5"*1/2" | 63,5 | 12,7 | 158,76 | 73,03 | 1,65 | 1,65 | |
| 2,5"*3/4" | 63,5 | 19,05 | 158,76 | 73,03 | 1,65 | 1,65 | |
| 2,5"*1" | 63,5 | 25,4 | 158,76 | 73,03 | 1,65 | 1,65 | |
| 2,5"*1,5" | 63,5 | 38,1 | 158,76 | 73,03 | 1,65 | 1,65 | |
| 2,5"*2" | 63,5 | 50,8 | 158,76 | 73,03 | 1,65 | 1,65 | |
| 3"*1/2" | 76,2 | 12,7 | 171,46 | 79,38 | 1,65 | 1,65 | |
| 3"*3/4" | 76,2 | 19,05 | 171,46 | 79,38 | 1,65 | 1,65 | |
| 3"*1" | 76,2 | 25,4 | 171,46 | 79,38 | 1,65 | 1,65 | |
| 3"*1,5" | 76,2 | 38,1 | 171,46 | 79,38 | 1,65 | 1,65 | |
| 3"*2" | 76,2 | 50,8 | 171,46 | 79,38 | 1,65 | 1,65 | |
| 3"*2,5" | 76,2 | 63,5 | 171,46 | 79,38 | 1,65 | 1,65 | |
| 4"*1/2" | 101,6 | 12,7 | 209,56 | 92,08 | 2,11 | 1,65 | |
| 4"*3/4" | 101,6 | 19,05 | 209,56 | 92,08 | 2,11 | 1,65 | |
| 4"*1" | 101,6 | 25,4 | 209,56 | 92,08 | 2,11 | 1,65 | |
| 4"*1,5" | 101,6 | 38,1 | 209,56 | 92,08 | 2,11 | 1,65 | |
| 4"*2" | 101,6 | 50,8 | 209,56 | 98,43 | 2,11 | 1,65 | |
| 4"*2,5" | 101,6 | 63,5 | 209,56 | 98,43 | 2,11 | 1,65 | |
| 4"*3" | 101,6 | 76,2 | 209,56 | 98,43 | 2,11 | 1,65 | |

T - деталь C - Ц - C (редукционная)
T -díl dlouhý redukovaný S - C - S

**31438**

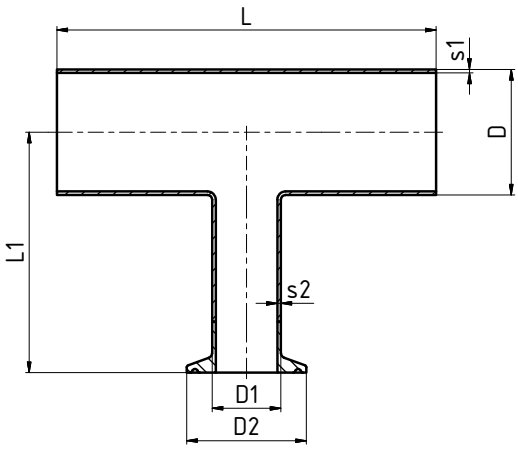


**Размеры** • Rozměry

| DN | D | D1 | D2 | L | L1 | s1 | s2 |
|---|---|---|---|---|---|---|---|
| 3/4" x 1/2" | 19,05 | 12,7 | 25 | 101,6 | 63,5 | 1,65 | 1,65 |
| 1" x 1/2" | 25,4 | 12,7 | 25 | 107,96 | 66,68 | 1,65 | 1,65 |
| 1" x 3/4" | 25,4 | 19,05 | 25 | 107,96 | 66,68 | 1,65 | 1,65 |
| 1,5" x 1/2" | 38,1 | 12,7 | 25 | 120,66 | 73,03 | 1,65 | 1,65 |
| 1,5" x 3/4" | 38,1 | 19,05 | 25 | 120,66 | 73,03 | 1,65 | 1,65 |
| 1,5" x 1" | 38,1 | 25,4 | 50,5 | 120,66 | 73,03 | 1,65 | 1,65 |
| 2" x 1/2" | 50,8 | 12,7 | 25 | 146,06 | 79,38 | 1,65 | 1,65 |
| 2" x 3/4" | 50,8 | 19,05 | 25 | 146,06 | 79,38 | 1,65 | 1,65 |
| 2" x 1" | 50,8 | 25,4 | 50,5 | 146,06 | 79,38 | 1,65 | 1,65 |
| 2" x 1,5" | 50,8 | 38,1 | 50,5 | 146,06 | 79,38 | 1,65 | 1,65 |
| 2,5" x 1/2" | 63,5 | 12,7 | 25 | 158,76 | 85,73 | 1,65 | 1,65 |
| 2,5" x 3/4" | 63,5 | 19,05 | 25 | 158,76 | 85,73 | 1,65 | 1,65 |
| 2,5" x 1" | 63,5 | 25,4 | 50,5 | 158,76 | 85,73 | 1,65 | 1,65 |
| 2,5" x 1,5" | 63,5 | 38,1 | 50,5 | 158,76 | 85,73 | 1,65 | 1,65 |
| 2,5" x 2" | 63,5 | 50,8 | 64 | 158,76 | 85,73 | 1,65 | 1,65 |
| 3" x 1/2" | 76,2 | 12,7 | 25 | 171,46 | 92,08 | 1,65 | 1,65 |
| 3" x 3/4" | 76,2 | 19,05 | 25 | 171,46 | 92,08 | 1,65 | 1,65 |
| 3" x 1" | 76,2 | 25,4 | 50,5 | 171,46 | 92,08 | 1,65 | 1,65 |
| 3" x 1,5" | 76,2 | 38,1 | 50,5 | 171,46 | 92,08 | 1,65 | 1,65 |
| 3" x 2" | 76,2 | 50,8 | 64 | 171,46 | 92,08 | 1,65 | 1,65 |
| 3" x 2,5" | 76,2 | 63,5 | 77,5 | 171,46 | 92,08 | 1,65 | 1,65 |
| 4" x 1/2" | 101,6 | 12,7 | 25 | 209,56 | 104,78 | 2,11 | 1,65 |
| 4" x 3/4" | 101,6 | 19,05 | 25 | 209,56 | 104,78 | 2,11 | 1,65 |
| 4" x 1" | 101,6 | 25,4 | 50,5 | 209,56 | 104,78 | 2,11 | 1,65 |
| 4" x 1,5" | 101,6 | 38,1 | 50,5 | 209,56 | 104,78 | 2,11 | 1,65 |
| 4" x 2" | 101,6 | 50,8 | 64 | 209,56 | 111,13 | 2,11 | 1,65 |
| 4" x 2,5" | 101,6 | 63,5 | 77,5 | 209,56 | 111,13 | 2,11 | 1,65 |
| 4" x 3" | 101,6 | 76,2 | 91 | 209,56 | 111,13 | 2,11 | 1,65 |

T - деталь Ц - С - Ц (редукционная)
T - díl dlouhý redukovaný C - C - C

**31439**

**Размеры** • Rozměry

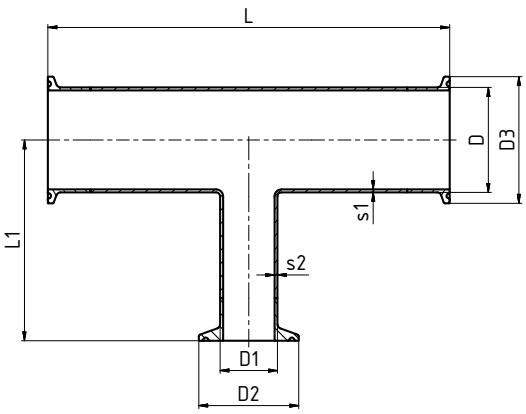


| DN | D | D1 | D2 | D3 | L | L1 | s1 | s2 |
|---|---|---|---|---|---|---|---|---|
| **3/4" x 1/2"** | 19,05 | 12,7 | 25 | 25 | 127 | 63,5 | 1,65 | 1,65 |
| **1" x 1/2"** | 25,4 | 12,7 | 25 | 50,5 | 133,36 | 66,68 | 1,65 | 1,65 |
| **1" x 3/4"** | 25,4 | 19,05 | 25 | 50,5 | 133,36 | 66,68 | 1,65 | 1,65 |
| **1,5" x 1/2"** | 38,1 | 12,7 | 25 | 50,5 | 146,06 | 73,03 | 1,65 | 1,65 |
| **1,5" x 3/4"** | 38,1 | 19,05 | 25 | 50,5 | 146,06 | 73,03 | 1,65 | 1,65 |
| **1,5" x 1"** | 38,1 | 25,4 | 50,5 | 50,5 | 146,06 | 73,03 | 1,65 | 1,65 |
| **2" x 1/2"** | 50,8 | 12,7 | 25 | 64 | 171,46 | 79,38 | 1,65 | 1,65 |
| **2" x 3/4"** | 50,8 | 19,05 | 25 | 64 | 171,46 | 79,38 | 1,65 | 1,65 |
| **2" x 1"** | 50,8 | 25,4 | 50,5 | 64 | 171,46 | 79,38 | 1,65 | 1,65 |
| **2" x 1,5"** | 50,8 | 38,1 | 50,5 | 64 | 171,46 | 79,38 | 1,65 | 1,65 |
| **2,5" x 1/2"** | 63,5 | 12,7 | 25 | 77,5 | 184,16 | 85,73 | 1,65 | 1,65 |
| **2,5" x 3/4"** | 63,5 | 19,05 | 25 | 77,5 | 184,16 | 85,73 | 1,65 | 1,65 |
| **2,5" x 1"** | 63,5 | 25,4 | 50,5 | 77,5 | 184,16 | 85,73 | 1,65 | 1,65 |
| **2,5" x 1,5"** | 63,5 | 38,1 | 50,5 | 77,5 | 184,16 | 85,73 | 1,65 | 1,65 |
| **2,5" x 2"** | 63,5 | 50,8 | 64 | 77,5 | 184,16 | 85,73 | 1,65 | 1,65 |
| **3" x 1/2"** | 76,2 | 12,7 | 25 | 91 | 196,86 | 92,08 | 1,65 | 1,65 |
| **3" x 3/4"** | 76,2 | 19,05 | 25 | 91 | 196,86 | 92,08 | 1,65 | 1,65 |
| **3" x 1"** | 76,2 | 25,4 | 50,5 | 91 | 196,86 | 92,08 | 1,65 | 1,65 |
| **3" x 1,5"** | 76,2 | 38,1 | 50,5 | 91 | 196,86 | 92,08 | 1,65 | 1,65 |
| **3" x 2"** | 76,2 | 50,8 | 64 | 91 | 196,86 | 92,08 | 1,65 | 1,65 |
| **3" x 2,5"** | 76,2 | 63,5 | 77,5 | 91 | 196,86 | 92,08 | 1,65 | 1,65 |
| **4" x 1/2"** | 101,6 | 12,7 | 25 | 119 | 241,3 | 104,78 | 2,11 | 1,65 |
| **4" x 3/4"** | 101,6 | 19,05 | 25 | 119 | 241,3 | 104,78 | 2,11 | 1,65 |
| **4" x 1"** | 101,6 | 25,4 | 50,5 | 119 | 241,3 | 104,78 | 2,11 | 1,65 |
| **4" x 1,5"** | 101,6 | 38,1 | 50,5 | 119 | 241,3 | 104,78 | 2,11 | 1,65 |
| **4" x 2"** | 101,6 | 50,8 | 64 | 119 | 241,3 | 111,13 | 2,11 | 1,65 |
| **4" x 2,5"** | 101,6 | 63,5 | 77,5 | 119 | 241,3 | 111,13 | 2,11 | 1,65 |
| **4" x 3"** | 101,6 | 76,2 | 91 | 119 | 241,3 | 111,13 | 2,11 | 1,65 |

T - деталь C - Ц - C (редукционная)
T - díl krátký redukovaný S - C - S

**31448**

**DT-14**

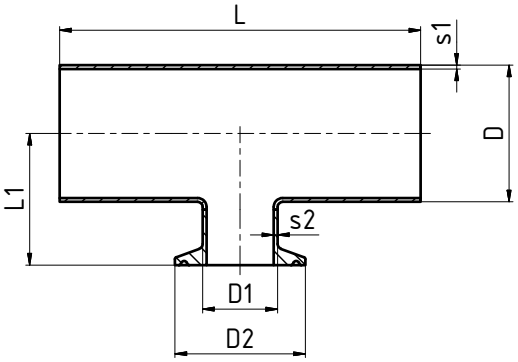


**Размеры** • Rozměry

| DN | D | D1 | D2 | L | L1 | s1 | s2 |
|---|---|---|---|---|---|---|---|
| **3/4" x 1/2"** | 19,05 | 12,7 | 25 | 101,6 | 25,4 | 1,65 | 1,65 |
| **1" x 1/2"** | 25,4 | 12,7 | 25 | 107,96 | 28,58 | 1,65 | 1,65 |
| **1" x 3/4"** | 25,4 | 19,05 | 25 | 107,96 | 28,58 | 1,65 | 1,65 |
| **1,5" x 1/2"** | 38,1 | 12,7 | 25 | 120,66 | 34,93 | 1,65 | 1,65 |
| **1,5" x 3/4"** | 38,1 | 19,05 | 25 | 120,66 | 34,93 | 1,65 | 1,65 |
| **1,5" x 1"** | 38,1 | 25,4 | 50,5 | 120,66 | 34,93 | 1,65 | 1,65 |
| **2" x 1/2"** | 50,8 | 12,7 | 25 | 146,06 | 41,28 | 1,65 | 1,65 |
| **2" x 3/4"** | 50,8 | 19,05 | 25 | 146,06 | 41,28 | 1,65 | 1,65 |
| **2" x 1"** | 50,8 | 25,4 | 50,5 | 146,06 | 41,28 | 1,65 | 1,65 |
| **2" x 1,5"** | 50,8 | 38,1 | 50,5 | 146,06 | 41,28 | 1,65 | 1,65 |
| **2,5" x 1/2"** | 63,5 | 12,7 | 25 | 158,76 | 47,63 | 1,65 | 1,65 |
| **2,5" x 3/4"** | 63,5 | 19,05 | 25 | 158,76 | 47,63 | 1,65 | 1,65 |
| **2,5" x 1"** | 63,5 | 25,4 | 50,5 | 158,76 | 47,63 | 1,65 | 1,65 |
| **2,5" x 1,5"** | 63,5 | 38,1 | 50,5 | 158,76 | 47,63 | 1,65 | 1,65 |
| **2,5" x 2"** | 63,5 | 50,8 | 64 | 158,76 | 47,63 | 1,65 | 1,65 |
| **3" x 1/2"** | 76,2 | 12,7 | 25 | 171,46 | 53,98 | 1,65 | 1,65 |
| **3" x 3/4"** | 76,2 | 19,05 | 25 | 171,46 | 53,98 | 1,65 | 1,65 |
| **3" x 1"** | 76,2 | 25,4 | 50,5 | 171,46 | 53,98 | 1,65 | 1,65 |
| **3" x 1,5"** | 76,2 | 38,1 | 50,5 | 171,46 | 53,98 | 1,65 | 1,65 |
| **3" x 2"** | 76,2 | 50,8 | 64 | 171,46 | 53,98 | 1,65 | 1,65 |
| **3" x 2,5"** | 76,2 | 63,5 | 77,5 | 171,46 | 53,98 | 1,65 | 1,65 |
| **4" x 1/2"** | 101,6 | 12,7 | 25 | 209,56 | 66,68 | 2,11 | 1,65 |
| **4" x 3/4"** | 101,6 | 19,05 | 25 | 209,56 | 66,68 | 2,11 | 1,65 |
| **4" x 1"** | 101,6 | 25,4 | 50,5 | 209,56 | 66,68 | 2,11 | 1,65 |
| **4" x 1,5"** | 101,6 | 38,1 | 50,5 | 209,56 | 66,68 | 2,11 | 1,65 |
| **4" x 2"** | 101,6 | 50,8 | 64 | 209,56 | 66,68 | 2,11 | 1,65 |
| **4" x 2,5"** | 101,6 | 63,5 | 77,5 | 209,56 | 66,68 | 2,11 | 1,65 |
| **4" x 3"** | 101,6 | 76,2 | 91 | 209,56 | 66,68 | 2,11 | 1,65 |

T - деталь Ц - Ц - Ц (редукционная)
T - díl krátký redukovaný C - C - C

**31449**

**DT-20**

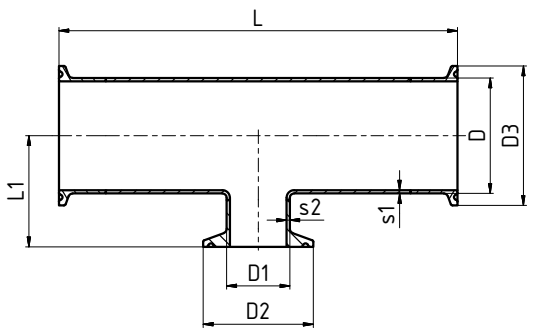


**Размеры** • Rozměry

| DN | D | D1 | D2 | D3 | L | L1 | s1 | s2 |
|---|---|---|---|---|---|---|---|---|
| **3/4" x 1/2"** | 19,05 | 12,7 | 25 | 25 | 127 | 25,4 | 1,65 | 1,65 |
| **1" x 1/2"** | 25,4 | 12,7 | 25 | 50,5 | 133,36 | 28,58 | 1,65 | 1,65 |
| **1" x 3/4"** | 25,4 | 19,05 | 25 | 50,5 | 133,36 | 28,58 | 1,65 | 1,65 |
| **1,5" x 1/2"** | 38,1 | 12,7 | 25 | 50,5 | 146,06 | 34,93 | 1,65 | 1,65 |
| **1,5" x 3/4"** | 38,1 | 19,05 | 25 | 50,5 | 146,06 | 34,93 | 1,65 | 1,65 |
| **1,5" x 1"** | 38,1 | 25,4 | 50,5 | 50,5 | 146,06 | 34,93 | 1,65 | 1,65 |
| **2" x 1/2"** | 50,8 | 12,7 | 25 | 64 | 171,46 | 41,28 | 1,65 | 1,65 |
| **2" x 3/4"** | 50,8 | 19,05 | 25 | 64 | 171,46 | 41,28 | 1,65 | 1,65 |
| **2" x 1"** | 50,8 | 25,4 | 50,5 | 64 | 171,46 | 41,28 | 1,65 | 1,65 |
| **2" x 1,5"** | 50,8 | 38,1 | 50,5 | 64 | 171,46 | 41,28 | 1,65 | 1,65 |
| **2,5" x 1/2"** | 63,5 | 12,7 | 25 | 77,5 | 184,16 | 47,63 | 1,65 | 1,65 |
| **2,5" x 3/4"** | 63,5 | 19,05 | 25 | 77,5 | 184,16 | 47,63 | 1,65 | 1,65 |
| **2,5" x 1"** | 63,5 | 25,4 | 50,5 | 77,5 | 184,16 | 47,63 | 1,65 | 1,65 |
| **2,5" x 1,5"** | 63,5 | 38,1 | 50,5 | 77,5 | 184,16 | 47,63 | 1,65 | 1,65 |
| **2,5" x 2"** | 63,5 | 50,8 | 64 | 77,5 | 184,16 | 47,63 | 1,65 | 1,65 |
| **3" x 1/2"** | 76,2 | 12,7 | 25 | 91 | 196,86 | 53,98 | 1,65 | 1,65 |
| **3" x 3/4"** | 76,2 | 19,05 | 25 | 91 | 196,86 | 53,98 | 1,65 | 1,65 |
| **3" x 1"** | 76,2 | 25,4 | 50,5 | 91 | 196,86 | 53,98 | 1,65 | 1,65 |
| **3" x 1,5"** | 76,2 | 38,1 | 50,5 | 91 | 196,86 | 53,98 | 1,65 | 1,65 |
| **3" x 2"** | 76,2 | 50,8 | 64 | 91 | 196,86 | 53,98 | 1,65 | 1,65 |
| **3" x 2,5"** | 76,2 | 63,5 | 77,5 | 91 | 196,86 | 53,98 | 1,65 | 1,65 |
| **4" x 1/2"** | 101,6 | 12,7 | 25 | 119 | 241,3 | 66,68 | 2,11 | 1,65 |
| **4" x 3/4"** | 101,6 | 19,05 | 25 | 119 | 241,3 | 66,68 | 2,11 | 1,65 |
| **4" x 1"** | 101,6 | 25,4 | 50,5 | 119 | 241,3 | 66,68 | 2,11 | 1,65 |
| **4" x 1,5"** | 101,6 | 38,1 | 50,5 | 119 | 241,3 | 66,68 | 2,11 | 1,65 |
| **4" x 2"** | 101,6 | 50,8 | 64 | 119 | 241,3 | 66,68 | 2,11 | 1,65 |
| **4" x 2,5"** | 101,6 | 63,5 | 77,5 | 119 | 241,3 | 66,68 | 2,11 | 1,65 |
| **4" x 3"** | 101,6 | 76,2 | 91 | 119 | 241,3 | 66,68 | 2,11 | 1,65 |

Крест C - C - C - C (длинный)
Kříž dlouhý S - S - S - S

**31560**

**DT-9**

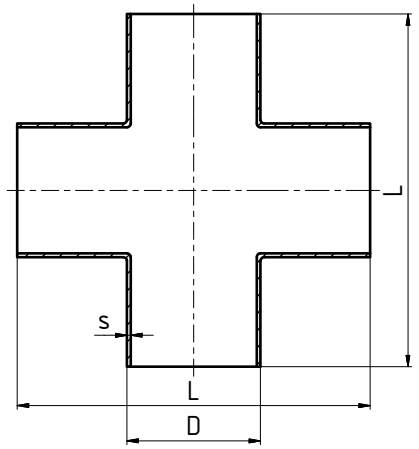


**Размеры** • Rozměry

| DN | Ø D | L | T | | | | |
|---|---|---|---|---|---|---|---|
| **1/2"** | 12,7 | 57,15 | 1,65 | | | | |
| **3/4"** | 19,05 | 57,15 | 1,65 | | | | |
| **1"** | 25,4 | 57,15 | 1,65 | | | | |
| **1,5"** | 38,1 | 63,5 | 1,65 | | | | |
| **2"** | 50,8 | 76,2 | 1,65 | | | | |
| **2,5"** | 63,5 | 85,73 | 1,65 | | | | |
| **3"** | 76,2 | 92,08 | 1,65 | | | | |
| **4"** | 101,6 | 114,3 | 2,11 | | | | |

Крест Ц - Ц - Ц - Ц (длинный)
Kříž dlouhý C - C - C - C

**31569**

**DT-18**

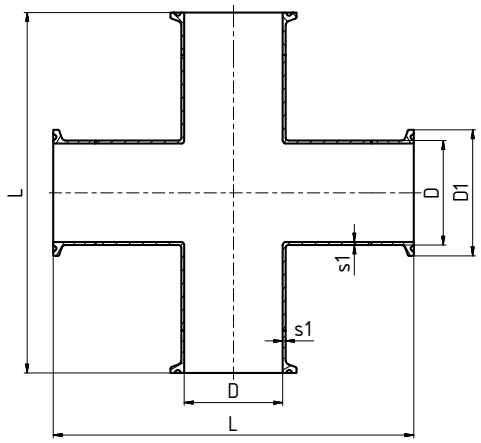


**Размеры** • Rozměry

| DN | D | D1 | L | s | | | |
|---|---|---|---|---|---|---|---|
| **1/2"** | 12,7 | 25 | 120,66 | 1,65 | | | |
| **3/4"** | 19,05 | 25 | 127 | 1,65 | | | |
| **1"** | 25,4 | 50,5 | 133,36 | 1,65 | | | |
| **1,5"** | 38,1 | 50,5 | 146,06 | 1,65 | | | |
| **2"** | 50,8 | 64 | 171,46 | 1,65 | | | |
| **2,5"** | 63,5 | 77,5 | 184,16 | 1,65 | | | |
| **3"** | 76,2 | 91 | 196,86 | 1,65 | | | |
| **4"** | 101,6 | 119 | 241,3 | 2,11 | | | |

Крест редукционный длинный Ц - Ц - Ц - Ц

Kříž dlouhý redukovaný C - C - C - C

**31571**

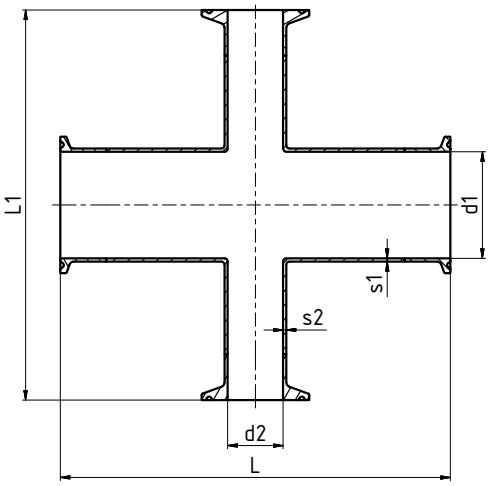


**Размеры** • Rozměry

| DN | D | D1 | D2 | D3 | L | L1 | s1 | s2 |
|---|---|---|---|---|---|---|---|---|
| **3/4" x 1/2"** | 19,05 | 12,7 | 25 | 25 | 127 | 127 | 1,65 | 1,65 |
| **1" x 1/2"** | 25,4 | 12,7 | 25 | 50,5 | 133,36 | 133,36 | 1,65 | 1,65 |
| **1" x 3/4"** | 25,4 | 19,05 | 25 | 50,5 | 133,36 | 133,36 | 1,65 | 1,65 |
| **1,5" x 1/2"** | 38,1 | 12,7 | 25 | 50,5 | 146,06 | 146,06 | 1,65 | 1,65 |
| **1,5" x 3/4"** | 38,1 | 19,05 | 25 | 50,5 | 146,06 | 146,06 | 1,65 | 1,65 |
| **1,5" x 1"** | 38,1 | 25,4 | 50,5 | 50,5 | 146,06 | 146,06 | 1,65 | 1,65 |
| **2" x 1/2"** | 50,8 | 12,7 | 25 | 64 | 171,46 | 158,76 | 1,65 | 1,65 |
| **2" x 3/4"** | 50,8 | 19,05 | 25 | 64 | 171,46 | 158,76 | 1,65 | 1,65 |
| **2" x 1"** | 50,8 | 25,4 | 50,5 | 64 | 171,46 | 158,76 | 1,65 | 1,65 |
| **2" x 1,5"** | 50,8 | 38,1 | 50,5 | 64 | 171,46 | 158,76 | 1,65 | 1,65 |
| **2,5" x 1/2"** | 63,5 | 12,7 | 25 | 77,5 | 184,16 | 171,46 | 1,65 | 1,65 |
| **2,5" x 3/4"** | 63,5 | 19,05 | 25 | 77,5 | 184,16 | 171,46 | 1,65 | 1,65 |
| **2,5" x 1"** | 63,5 | 25,4 | 50,5 | 77,5 | 184,16 | 171,46 | 1,65 | 1,65 |
| **2,5" x 1,5"** | 63,5 | 38,1 | 50,5 | 77,5 | 184,16 | 171,46 | 1,65 | 1,65 |
| **2,5" x 2"** | 63,5 | 50,8 | 64 | 77,5 | 184,16 | 171,46 | 1,65 | 1,65 |
| **3" x 1/2"** | 76,2 | 12,7 | 25 | 91 | 196,86 | 184,16 | 1,65 | 1,65 |
| **3" x 3/4"** | 76,2 | 19,05 | 25 | 91 | 196,86 | 184,16 | 1,65 | 1,65 |
| **3" x 1"** | 76,2 | 25,4 | 50,5 | 91 | 196,86 | 184,16 | 1,65 | 1,65 |
| **3" x 1,5"** | 76,2 | 38,1 | 50,5 | 91 | 196,86 | 184,16 | 1,65 | 1,65 |
| **3" x 2"** | 76,2 | 50,8 | 64 | 91 | 196,86 | 184,16 | 1,65 | 1,65 |
| **3" x 2,5"** | 76,2 | 63,5 | 77,5 | 91 | 196,86 | 184,16 | 1,65 | 1,65 |
| **4" x 1/2"** | 101,6 | 12,7 | 25 | 119 | 241,3 | 209,56 | 2,11 | 1,65 |
| **4" x 3/4"** | 101,6 | 19,05 | 25 | 119 | 241,3 | 209,56 | 2,11 | 1,65 |
| **4" x 1"** | 101,6 | 25,4 | 50,5 | 119 | 241,3 | 209,56 | 2,11 | 1,65 |
| **4" x 1,5"** | 101,6 | 38,1 | 50,5 | 119 | 241,3 | 209,56 | 2,11 | 1,65 |
| **4" x 2"** | 101,6 | 50,8 | 64 | 119 | 241,3 | 222,26 | 2,11 | 1,65 |
| **4" x 2,5"** | 101,6 | 63,5 | 77,5 | 119 | 241,3 | 222,26 | 2,11 | 1,65 |
| **4" x 3"** | 101,6 | 76,2 | 91 | 119 | 241,3 | 222,26 | 2,11 | 1,65 |

Футорка концентрическая C - C
Redukce dlouhá symetrická S - S

**31640**
**DT-11**

**Размеры** • Rozměry

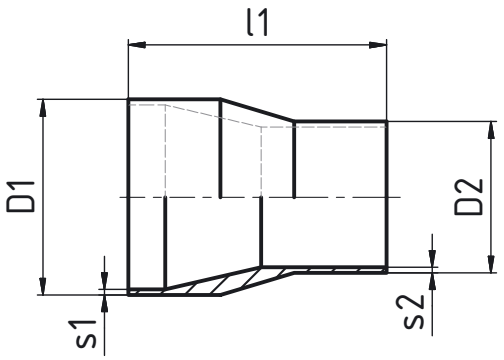


| DN | D1 | D2 | l1 | s1 | s2 | | |
|---|---|---|---|---|---|---|---|
| 3/4" x 1/2" | 19,05 | 12,7 | 53,93 | 1,65 | 1,65 | | |
| 1" x 1/2" | 25,4 | 12,7 | 63,5 | 1,65 | 1,65 | | |
| 1" x 3/4" | 25,4 | 19,05 | 53,93 | 1,65 | 1,65 | | |
| 1,5" x 1/2" | 38,1 | 12,7 | 76,2 | 1,65 | 1,65 | | |
| 1,5" x 3/4" | 38,1 | 19,05 | 76,2 | 1,65 | 1,65 | | |
| 1,5" x 1" | 38,1 | 25,4 | 63,5 | 1,65 | 1,65 | | |
| 2" x 1/2" | 50,8 | 12,7 | 85,73 | 1,65 | 1,65 | | |
| 2" x 3/4" | 50,8 | 19,05 | 85,73 | 1,65 | 1,65 | | |
| 2" x 1" | 50,8 | 25,4 | 85,73 | 1,65 | 1,65 | | |
| 2" x 1,5" | 50,8 | 38,1 | 63,5 | 1,65 | 1,65 | | |
| 2,5" x 1" | 63,5 | 25,4 | 85,73 | 1,65 | 1,65 | | |
| 2,5" x 1,5" | 63,5 | 38,1 | 85,73 | 1,65 | 1,65 | | |
| 2,5" x 2" | 63,5 | 50,8 | 63,5 | 1,65 | 1,65 | | |
| 3" x 1" | 76,2 | 25,4 | 107,95 | 1,65 | 1,65 | | |
| 3" x 1,5" | 76,2 | 38,1 | 107,95 | 1,65 | 1,65 | | |
| 3" x 2" | 76,2 | 50,8 | 85,73 | 1,65 | 1,65 | | |
| 3" x 2,5" | 76,2 | 63,5 | 66,68 | 1,65 | 1,65 | | |
| 4" x 2" | 101,6 | 50,8 | 130,18 | 2,11 | 1,65 | | |
| 4" x 2,5" | 101,6 | 63,5 | 107,95 | 2,11 | 1,65 | | |
| 4" x 3" | 101,6 | 76,2 | 98,43 | 2,11 | 1,65 | | |

Футорка концентрическая C - Ц
Redukce dlouhá symetrická S - C

**31648**
**DT-26**

**Размеры** • Rozměry

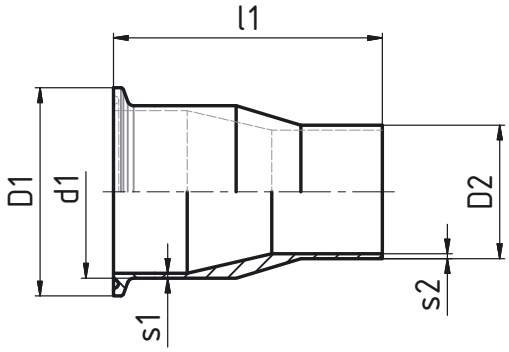


| DN | D1 | D2 | d1 | l1 | s1 | s2 | |
|---|---|---|---|---|---|---|---|
| 3/4" x 1/2" | 25 | 12,7 | 19,05 | 66,68 | 1,65 | 1,65 | |
| 1" x 1/2" | 50,5 | 12,7 | 25,4 | 76,2 | 1,65 | 1,65 | |
| 1" x 3/4" | 50,5 | 19,05 | 25,4 | 66,68 | 1,65 | 1,65 | |
| 1,5" x 1/2" | 50,5 | 12,7 | 38,1 | 88,9 | 1,65 | 1,65 | |
| 1,5" x 3/4" | 50,5 | 19,05 | 38,1 | 88,9 | 1,65 | 1,65 | |
| 1,5" x 1" | 50,5 | 25,4 | 38,1 | 76,2 | 1,65 | 1,65 | |
| 2" x 1/2" | 64 | 12,7 | 50,8 | 98,43 | 1,65 | 1,65 | |
| 2" x 3/4" | 64 | 19,05 | 50,8 | 98,43 | 1,65 | 1,65 | |
| 2" x 1" | 64 | 25,4 | 50,8 | 98,43 | 1,65 | 1,65 | |
| 2" x 1,5" | 64 | 38,1 | 50,8 | 76,2 | 1,65 | 1,65 | |
| 2,5" x 1" | 77,5 | 25,4 | 63,5 | 98,43 | 1,65 | 1,65 | |
| 2,5" x 1,5" | 77,5 | 38,1 | 63,5 | 98,43 | 1,65 | 1,65 | |
| 2,5" x 2" | 77,5 | 50,8 | 63,5 | 76,2 | 1,65 | 1,65 | |
| 3" x 1" | 91 | 25,4 | 76,2 | 120,65 | 1,65 | 1,65 | |
| 3" x 1,5" | 91 | 38,1 | 76,2 | 120,65 | 1,65 | 1,65 | |
| 3" x 2" | 91 | 50,8 | 76,2 | 98,43 | 1,65 | 1,65 | |
| 3" x 2,5" | 91 | 63,5 | 76,2 | 79,38 | 1,65 | 1,65 | |
| 4" x 2" | 119 | 50,8 | 101,6 | 146,05 | 2,11 | 1,65 | |
| 4" x 2,5" | 119 | 63,5 | 101,6 | 123,83 | 2,11 | 1,65 | |
| 4" x 3" | 119 | 76,2 | 101,6 | 114,3 | 2,11 | 1,65 | |

Футорка концентрическая Ц - Ц
Redukce dlouhá symetrická C - C

**31649**

**DT-21**

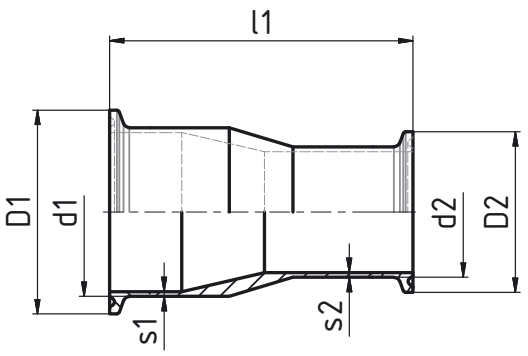


**Размеры** • Rozměry

| DN | D1 | D2 | d1 | d2 | l1 | s1 | s2 |
|---|---|---|---|---|---|---|---|
| 3/4" x 1/2" | 25 | 25 | 19,05 | 12,7 | 79,38 | 1,65 | 1,65 |
| 1" x 1/2" | 50,5 | 25 | 25,4 | 12,7 | 88,9 | 1,65 | 1,65 |
| 1" x 3/4" | 50,5 | 25 | 25,4 | 19,05 | 79,38 | 1,65 | 1,65 |
| 1,5" x 1/2" | 50,5 | 25 | 38,1 | 12,7 | 101,6 | 1,65 | 1,65 |
| 1,5" x 3/4" | 50,5 | 25 | 38,1 | 19,05 | 101,6 | 1,65 | 1,65 |
| 1,5" x 1" | 50,5 | 50,5 | 38,1 | 25,4 | 88,9 | 1,65 | 1,65 |
| 2" x 1/2" | 64 | 25 | 50,8 | 12,7 | 111,13 | 1,65 | 1,65 |
| 2" x 3/4" | 64 | 25 | 50,8 | 19,05 | 111,13 | 1,65 | 1,65 |
| 2" x 1" | 64 | 50,5 | 50,8 | 25,4 | 111,13 | 1,65 | 1,65 |
| 2" x 1,5" | 64 | 50,5 | 50,8 | 38,1 | 88,9 | 1,65 | 1,65 |
| 2,5" x 1" | 77,5 | 50,5 | 63,5 | 25,4 | 111,13 | 1,65 | 1,65 |
| 2,5" x 1,5" | 77,5 | 50,5 | 63,5 | 38,1 | 111,13 | 1,65 | 1,65 |
| 2,5" x 2" | 77,5 | 64 | 63,5 | 50,8 | 88,9 | 1,65 | 1,65 |
| 3" x 1" | 91 | 50,5 | 76,2 | 25,4 | 133,35 | 1,65 | 1,65 |
| 3" x 1,5" | 91 | 50,5 | 76,2 | 38,1 | 133,35 | 1,65 | 1,65 |
| 3" x 2" | 91 | 64 | 76,2 | 50,8 | 111,13 | 1,65 | 1,65 |
| 3" x 2,5" | 91 | 77,5 | 76,2 | 63,5 | 92,08 | 1,65 | 1,65 |
| 4" x 2" | 119 | 64 | 101,6 | 50,8 | 158,75 | 2,11 | 1,65 |
| 4" x 2,5" | 119 | 77,5 | 101,6 | 63,5 | 136,53 | 2,11 | 1,65 |
| 4" x 3" | 119 | 91 | 101,6 | 76,2 | 127 | 2,11 | 1,65 |

Футорка ексцентрическая С - С
Redukce dlouhá excentrická S - S

**31650**

**DT-11**

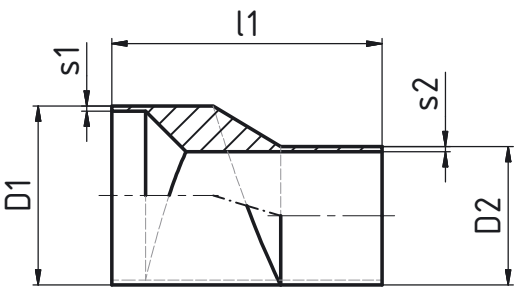


**Размеры** • Rozměry

| DN | D1 | D2 | l1 | s1 | s2 | | |
|---|---|---|---|---|---|---|---|
| 3/4" x 1/2" | 19,05 | 12,7 | 53,93 | 1,65 | 1,65 | | |
| 1" x 1/2" | 25,4 | 12,7 | 63,5 | 1,65 | 1,65 | | |
| 1" x 3/4" | 25,4 | 19,05 | 53,93 | 1,65 | 1,65 | | |
| 1,5" x 1/2" | 38,1 | 12,7 | 76,2 | 1,65 | 1,65 | | |
| 1,5" x 3/4" | 38,1 | 19,05 | 76,2 | 1,65 | 1,65 | | |
| 1,5" x 1" | 38,1 | 25,4 | 63,5 | 1,65 | 1,65 | | |
| 2" x 1/2" | 50,8 | 12,7 | 85,73 | 1,65 | 1,65 | | |
| 2" x 3/4" | 50,8 | 19,05 | 85,73 | 1,65 | 1,65 | | |
| 2" x 1" | 50,8 | 25,4 | 85,73 | 1,65 | 1,65 | | |
| 2" x 1,5" | 50,8 | 38,1 | 63,5 | 1,65 | 1,65 | | |
| 2,5" x 1" | 63,5 | 25,4 | 85,73 | 1,65 | 1,65 | | |
| 2,5" x 1,5" | 63,5 | 38,1 | 85,73 | 1,65 | 1,65 | | |
| 2,5" x 2" | 63,5 | 50,8 | 63,5 | 1,65 | 1,65 | | |
| 3" x 1" | 76,2 | 25,4 | 107,95 | 1,65 | 1,65 | | |
| 3" x 1,5" | 76,2 | 38,1 | 107,95 | 1,65 | 1,65 | | |
| 3" x 2" | 76,2 | 50,8 | 85,73 | 1,65 | 1,65 | | |
| 3" x 2,5" | 76,2 | 63,5 | 66,68 | 1,65 | 1,65 | | |
| 4" x 2" | 101,6 | 50,8 | 130,18 | 2,11 | 1,65 | | |
| 4" x 2,5" | 101,6 | 63,5 | 107,95 | 2,11 | 1,65 | | |
| 4" x 3" | 101,6 | 76,2 | 98,43 | 2,11 | 1,65 | | |

Футорка ексцентрическая С - Ц
Redukce dlouhá excentrická S - C

**31658**
**DT-26**

**Размеры** • Rozměry

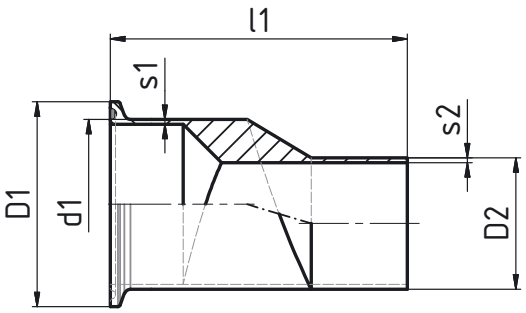


| DN | D1 | D2 | d1 | l1 | s1 | s2 |
|---|---|---|---|---|---|---|
| 3/4" x 1/2" | 25 | 12,7 | 19,05 | 66,68 | 1,65 | 1,65 |
| 1" x 1/2" | 50,5 | 12,7 | 25,4 | 76,2 | 1,65 | 1,65 |
| 1" x 3/4" | 50,5 | 19,05 | 25,4 | 66,68 | 1,65 | 1,65 |
| 1,5" x 1/2" | 50,5 | 12,7 | 38,1 | 88,9 | 1,65 | 1,65 |
| 1,5" x 3/4" | 50,5 | 19,05 | 38,1 | 88,9 | 1,65 | 1,65 |
| 1,5" x 1" | 50,5 | 25,4 | 38,1 | 76,2 | 1,65 | 1,65 |
| 2" x 1/2" | 64 | 12,7 | 50,8 | 98,43 | 1,65 | 1,65 |
| 2" x 3/4" | 64 | 19,05 | 50,8 | 98,43 | 1,65 | 1,65 |
| 2" x 1" | 64 | 25,4 | 50,8 | 98,43 | 1,65 | 1,65 |
| 2" x 1,5" | 64 | 38,1 | 50,8 | 76,2 | 1,65 | 1,65 |
| 2,5" x 1" | 77,5 | 25,4 | 63,5 | 98,43 | 1,65 | 1,65 |
| 2,5" x 1,5" | 77,5 | 38,1 | 63,5 | 98,43 | 1,65 | 1,65 |
| 2,5" x 2" | 77,5 | 50,8 | 63,5 | 76,2 | 1,65 | 1,65 |
| 3" x 1" | 91 | 25,4 | 76,2 | 120,65 | 1,65 | 1,65 |
| 3" x 1,5" | 91 | 38,1 | 76,2 | 120,65 | 1,65 | 1,65 |
| 3" x 2" | 91 | 50,8 | 76,2 | 98,43 | 1,65 | 1,65 |
| 3" x 2,5" | 91 | 63,5 | 76,2 | 79,38 | 1,65 | 1,65 |
| 4" x 2" | 119 | 50,8 | 101,6 | 146,05 | 2,11 | 1,65 |
| 4" x 2,5" | 119 | 63,5 | 101,6 | 123,83 | 2,11 | 1,65 |
| 4" x 3" | 119 | 76,2 | 101,6 | 114,3 | 2,11 | 1,65 |

Футорка ексцентрическая Ц - Ц
Redukce dlouhá excentrická C - C

**31659**
**DT-21**

**Размеры** • Rozměry

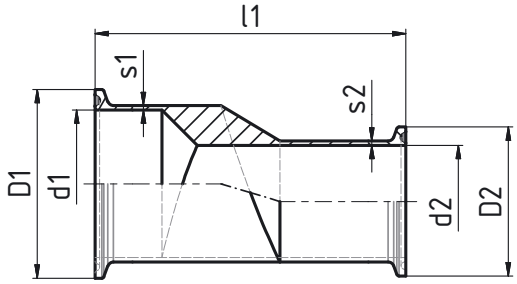


| DN | D1 | D2 | d1 | d2 | l1 | s1 | s2 |
|---|---|---|---|---|---|---|---|
| 3/4" x 1/2" | 25 | 25 | 19,05 | 12,7 | 79,38 | 1,65 | 1,65 |
| 1" x 1/2" | 50,5 | 25 | 25,4 | 12,7 | 88,9 | 1,65 | 1,65 |
| 1" x 3/4" | 50,5 | 25 | 25,4 | 19,05 | 79,38 | 1,65 | 1,65 |
| 1,5" x 1/2" | 50,5 | 25 | 38,1 | 12,7 | 101,6 | 1,65 | 1,65 |
| 1,5" x 3/4" | 50,5 | 25 | 38,1 | 19,05 | 101,6 | 1,65 | 1,65 |
| 1,5" x 1" | 50,5 | 50,5 | 38,1 | 25,4 | 88,9 | 1,65 | 1,65 |
| 2" x 1/2" | 64 | 25 | 50,8 | 12,7 | 111,13 | 1,65 | 1,65 |
| 2" x 3/4" | 64 | 25 | 50,8 | 19,05 | 111,13 | 1,65 | 1,65 |
| 2" x 1" | 64 | 50,5 | 50,8 | 25,4 | 111,13 | 1,65 | 1,65 |
| 2" x 1,5" | 64 | 50,5 | 50,8 | 38,1 | 88,9 | 1,65 | 1,65 |
| 2,5" x 1" | 77,5 | 50,5 | 63,5 | 25,4 | 111,13 | 1,65 | 1,65 |
| 2,5" x 1,5" | 77,5 | 50,5 | 63,5 | 38,1 | 111,13 | 1,65 | 1,65 |
| 2,5" x 2" | 77,5 | 64 | 63,5 | 50,8 | 88,9 | 1,65 | 1,65 |
| 3" x 1" | 91 | 50,5 | 76,2 | 25,4 | 133,35 | 1,65 | 1,65 |
| 3" x 1,5" | 91 | 50,5 | 76,2 | 38,1 | 133,35 | 1,65 | 1,65 |
| 3" x 2" | 91 | 64 | 76,2 | 50,8 | 111,13 | 1,65 | 1,65 |
| 3" x 2,5" | 91 | 77,5 | 76,2 | 63,5 | 92,08 | 1,65 | 1,65 |
| 4" x 2" | 119 | 64 | 101,6 | 50,8 | 158,75 | 2,11 | 1,65 |
| 4" x 2,5" | 119 | 77,5 | 101,6 | 63,5 | 136,53 | 2,11 | 1,65 |
| 4" x 3" | 119 | 91 | 101,6 | 76,2 | 127 | 2,11 | 1,65 |

## Мембранные клапаны

## Асептические пробные клапаны

## Мембранные клапаны

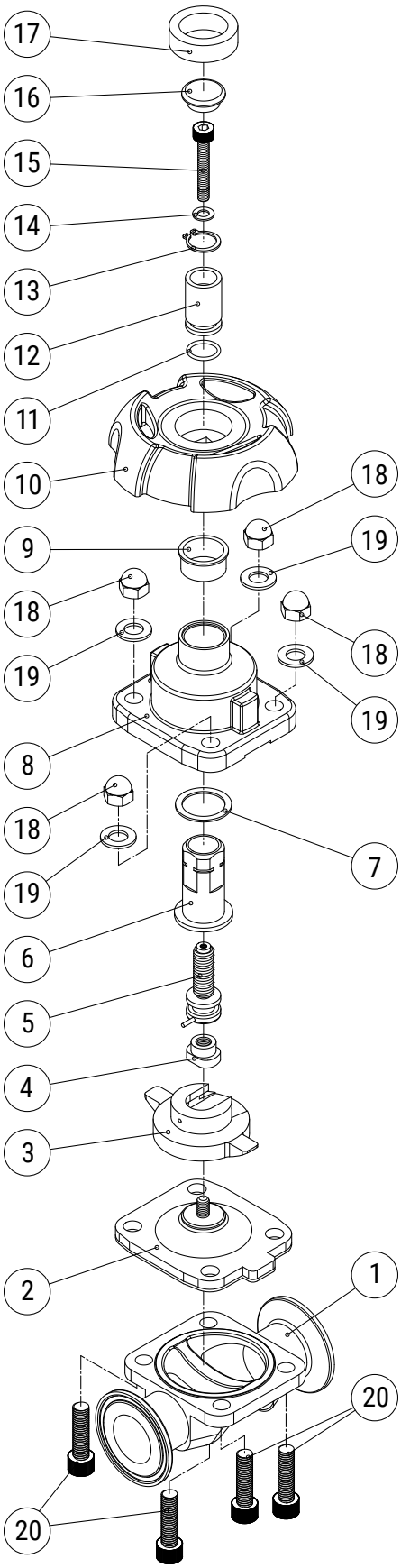


| Item | Parts name | QTY | Material |
|---|---|---|---|
| 1 | Корпус клапана (АИСИ 316Л) | 1 | SUS316L |
| 2 | Мембрана (ЕПДМ, ПТФЕ) | 1 | EPDM+PTFE |
| 3 | Прижимное устройство | 1 | SUS304 |
| 4 | Подводчик | 1 | SUS304 |
| 5 | Винт поводчика | 1 | SUS304 |
| 6 | Футляр | 1 | SUS304 |
| 7 | «О» кольцо (ЕПДМ) | 1 | PTFE |
| 8 | Крышка (АИСИ 304) | 1 | SUS304 |
| 9 | Гильза | 1 | PEEK |
| 10 | Ручное колесо из термопласта | 1 | EPDM+PTFE |
| 11 | «О» кольцо (ЕПДМ) | 1 | NBR |
| 12 | Показатель положения | 1 | MC(Blue) |
| 13 | Пружинное кольцо | 1 | SUS304 |
| 14 | Шайба | 1 | SUS304 |
| 15 | Винт с внутренним шестигранником | 1 | SUS304 |
| 16 | Заглушка | 1 | MC(Blue) |
| 17 | Футлар | 1 | EPDM+PTFE |
| 18 | Гайка шестигранная | 4 | SUS304 |
| 19 | Шайба | 4 | SUS304 |
| 20 | Винт с внутренним шестигранником | 4 | SUS304 |

### ТЕХНИЧЕСКИЕ ДАННЫЕ

**Размеры:**
ДУ 010-050

**Материал:**
крышка: АИСИ 304
корпус: АИСИ 316L
мембран: ЕПДМ, ПТФЕ
ручка: ЕПДМ, ПТФЕ

**Тип привода:**
ручной; пневматический

**Концевое соединение:**
DIN: 55101 - С-С
55105 - Ц-Ц
55107 - Г-Г (асептический)
55108 - ПН-ПН (асептический)

SMS: 55141 - С-С
55145 - Ц-Ц

**Рабочее Давление:**
10 бар (в трубопроводе)

**Сжатый воздух:**
закрытый - ЕПДМ: 8 бар; ПТФЕ: 7 бар
открытый (двойного действия) - ЕПДМ: 8 бар; ПТФЕ: 7 бар

**Диапазон температур:**
ЕПДМ: 140 гр, С; ПТФЕ: 160 гр, С

## Мембранный клапан С - С
Membránový ventil S - S

**55101-1** **Размеры** • Rozměry

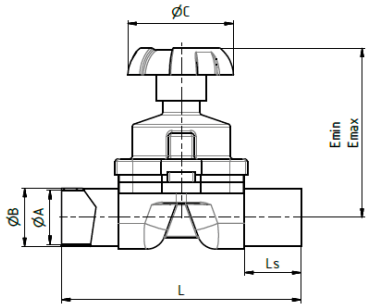


| DN | ØA | ØB | ØB1 | ØB2 | ØC | L | Ls | Emin | Emax | Rdxs |
|---|---|---|---|---|---|---|---|---|---|---|
| **10** | 10 | 13 | 34 | 54 | 60 | 124 | 37,5 | 74 | 83 | 28x1/8" |
| **15** | 16 | 19 | 34 | 59 | 60 | 135 | 43 | 74 | 83 | 34x1/8" |
| **20** | 20 | 23 | 34 | 64 | 95 | 135 | 35 | 100 | 113 | 44x1/6" |
| **25** | 26 | 29 | 50,5 | 70 | 95 | 141 | 38 | 100 | 113 | 52x1/6" |
| **32** | 32 | 35 | 50,5 | 76 | 95 | 168,5 | 39,75 | 119 | 134 | 58x1/6" |
| **40** | 38 | 41 | 50,5 | 82 | 95 | 168,5 | 39,75 | 119 | 134 | 65x1/6" |
| **50** | 50 | 53 | 64 | 94 | 120 | 190,5 | 44,75 | 135 | 153 | 78x1/6" |

## Мембранный клапан Ц - Ц
Membránový ventil C - C

**55105-1** **Размеры** • Rozměry

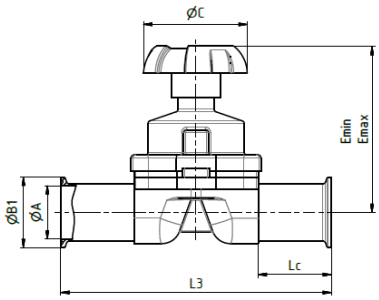


| DN | ØA | ØB | ØB1 | ØB2 | ØC | L3 | Lc | Emin | Emax | Rdxs |
|---|---|---|---|---|---|---|---|---|---|---|
| **10** | 10 | 13 | 34 | 54 | 60 | 150 | 50,5 | 74 | 83 | 28x1/8" |
| **15** | 16 | 19 | 34 | 59 | 60 | 161 | 56 | 74 | 83 | 34x1/8" |
| **20** | 20 | 23 | 34 | 64 | 95 | 161 | 48 | 100 | 113 | 44x1/6" |
| **25** | 26 | 29 | 50,5 | 70 | 95 | 167 | 51 | 100 | 113 | 52x1/6" |
| **32** | 32 | 35 | 50,5 | 76 | 95 | 194,5 | 52,75 | 119 | 134 | 58x1/6" |
| **40** | 38 | 41 | 50,5 | 82 | 95 | 194,5 | 52,75 | 119 | 134 | 65x1/6" |
| **50** | 50 | 53 | 64 | 94 | 120 | 216,5 | 57,75 | 135 | 153 | 78x1/6" |

## Мембранный клапан Г - Г
Membránový ventil G - G

**55107-1** **Размеры** • Rozměry

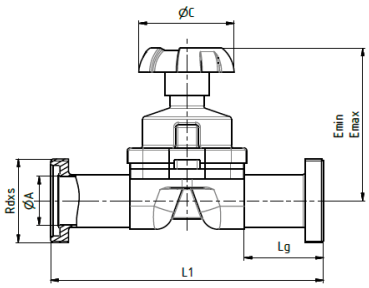


| DN | ØA | ØB | ØB1 | ØB2 | ØC | L1 | Lg | Emin | Emax | Rdxs |
|---|---|---|---|---|---|---|---|---|---|---|
| **10** | 10 | 13 | 34 | 54 | 60 | 158 | 54,5 | 74 | 83 | 28x1/8" |
| **15** | 16 | 19 | 34 | 59 | 60 | 169 | 60 | 74 | 83 | 34x1/8" |
| **20** | 20 | 23 | 34 | 64 | 95 | 173 | 54 | 100 | 113 | 44x1/6" |
| **25** | 26 | 29 | 50,5 | 70 | 95 | 185 | 60 | 100 | 113 | 52x1/6" |
| **32** | 32 | 35 | 50,5 | 76 | 95 | 212,5 | 61,75 | 119 | 134 | 58x1/6" |
| **40** | 38 | 41 | 50,5 | 82 | 95 | 212,5 | 61,75 | 119 | 134 | 65x1/6" |
| **50** | 50 | 53 | 64 | 94 | 120 | 236,5 | 67,75 | 135 | 153 | 78x1/6" |

## Мембранный клапан ПН-ПН
Membránový ventil PN - PN

**55108-1** **Размеры** • Rozměry

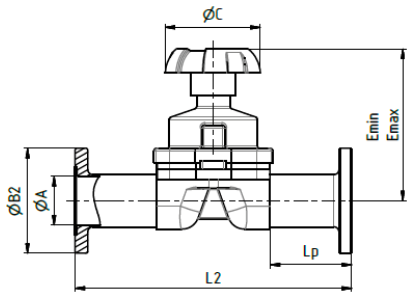


| DN | ØA | ØB | ØB1 | ØB2 | ØC | L2 | Lp | Emin | Emax | Rdxs |
|---|---|---|---|---|---|---|---|---|---|---|
| **10** | 10 | 13 | 34 | 54 | 60 | 172 | 61,5 | 74 | 83 | 28x1/8" |
| **15** | 16 | 19 | 34 | 59 | 60 | 173 | 67 | 74 | 83 | 34x1/8" |
| **20** | 20 | 23 | 34 | 64 | 95 | 183 | 59 | 100 | 113 | 44x1/6" |
| **25** | 26 | 29 | 50,5 | 70 | 95 | 189 | 62 | 100 | 113 | 52x1/6" |
| **32** | 32 | 35 | 50,5 | 76 | 95 | 216,5 | 63,75 | 119 | 134 | 58x1/6" |
| **40** | 38 | 41 | 50,5 | 82 | 95 | 216,5 | 63,75 | 119 | 134 | 65x1/6" |
| **50** | 50 | 53 | 64 | 94 | 120 | 238,5 | 68,75 | 135 | 153 | 78x1/6" |

Мембранный клапан с пневмоприводом С - С
Membránový ventil s pneupohonem S - S

## 55101-3

**Размеры** • Rozměry

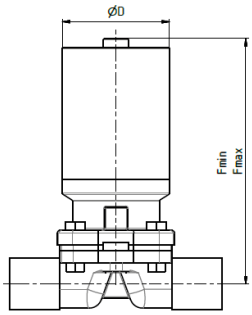


| DN | ØD | Fmin | Fmax | | | | |
|---|---|---|---|---|---|---|---|
| **10** | 60 | 122 | 131 | | | | |
| **15** | 60 | 122 | 131 | | | | |
| **20** | 85 | 212 | 225 | | | | |
| **25** | 85 | 212 | 225 | | | | |
| **32** | 85 | 217 | 232 | | | | |
| **40** | 85 | 217 | 232 | | | | |
| **50** | 133 | 315 | 333 | | | | |

Мембранный клапан с пневмоприводом Ц - Ц
Membránový ventil s pneupohonem C - C

## 55105-3

**Размеры** • Rozměry

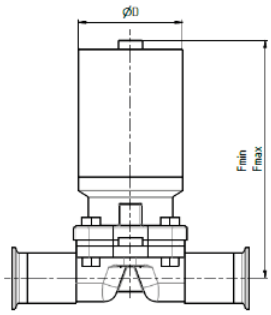


| DN | ØD | Fmin | Fmax | | | | |
|---|---|---|---|---|---|---|---|
| **10** | 60 | 122 | 131 | | | | |
| **15** | 60 | 122 | 131 | | | | |
| **20** | 85 | 212 | 225 | | | | |
| **25** | 85 | 212 | 225 | | | | |
| **32** | 85 | 217 | 232 | | | | |
| **40** | 85 | 217 | 232 | | | | |
| **50** | 133 | 315 | 333 | | | | |

Мембранный клапан с пневмоприводом Г - Г
Membránový ventil s pneupohonem G - G

## 55107-3

**Размеры** • Rozměry

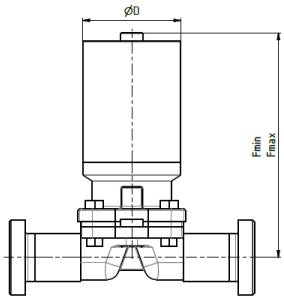


| DN | ØD | Fmin | Fmax | | | | |
|---|---|---|---|---|---|---|---|
| **10** | 60 | 122 | 131 | | | | |
| **15** | 60 | 122 | 131 | | | | |
| **20** | 85 | 212 | 225 | | | | |
| **25** | 85 | 212 | 225 | | | | |
| **32** | 85 | 217 | 232 | | | | |
| **40** | 85 | 217 | 232 | | | | |
| **50** | 133 | 315 | 333 | | | | |

Мембранный клапан с пневмоприводом ПН - ПН
Membránový ventil s pneupohonem PN - PN

## 55108-3

**Размеры** • Rozměry

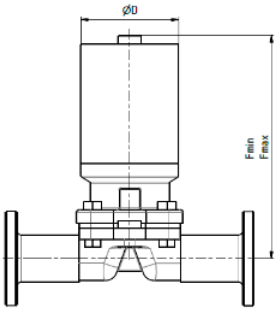


| DN | ØD | Fmin | Fmax | | | | |
|---|---|---|---|---|---|---|---|
| **10** | 60 | 122 | 131 | | | | |
| **15** | 60 | 122 | 131 | | | | |
| **20** | 85 | 212 | 225 | | | | |
| **25** | 85 | 212 | 225 | | | | |
| **32** | 85 | 217 | 232 | | | | |
| **40** | 85 | 217 | 232 | | | | |
| **50** | 133 | 315 | 333 | | | | |

## 55135, 55145

Мембранный клапан трохходовой, **тип - Т**, Ц - Ц - Ц
Membánový ventil trojcestný, **typ - T**, C - C - C

| | |
|---|---|
| **55135-1** | с ручным управлением / s ručním ovládáním |
| **55135-3** | с пнеумапроводом / s pneumatickým ovládáním |

Мембранный клапан трохходовой, **тип - Т, редуцированнй** Ц - Ц - Ц
Membránový ventil trojcestný, **typ - T, redukovaný** C - C - C

| | |
|---|---|
| **55145-1** | с ручным управлением / s ručním ovládáním |
| **55145-3** | с пнеумапроводом / s pneumatickým ovládáním |

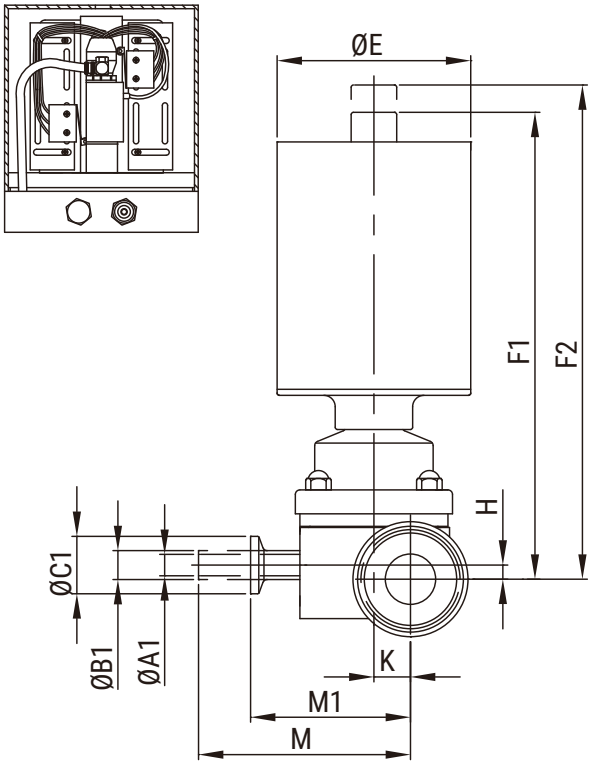


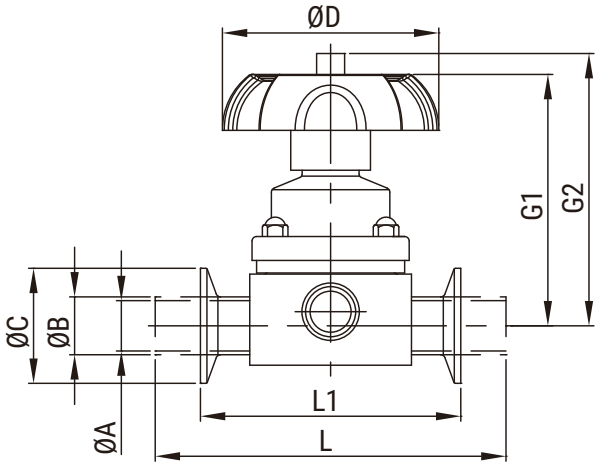


| DN | 1/2"x1/2" | 1/2"x3/4" | 1/2"x1" | 1/2"x1,5" | 1/2"x2" | 3/4"x3/4" | 3/4"x1" | 3/4"x1,5" | 3/4"x2" | 1"x1" | 1"x1,5" | 1"x2" | 1,5"x1,5" | 1,5"x2" | 2"x2" |
|---|---|---|---|---|---|---|---|---|---|---|---|---|---|---|---|
| **ØA** | 9,4 | 15,75 | 22,1 | 34,8 | 47,5 | 15,75 | 22,1 | 34,8 | 47,5 | 22,1 | 34,8 | 47,5 | 34,8 | 47,5 | 47,5 |
| **ØB** | 12,7 | 19,05 | 25,4 | 38,1 | 50,8 | 19,05 | 25,4 | 38,1 | 50,8 | 25,4 | 38,1 | 50,8 | 38,1 | 50,8 | 50,8 |
| **ØC** | 25 | 25 | 50,5 | 50,5 | 64 | 25 | 50,5 | 50,5 | 64 | 50,5 | 50,5 | 64 | 50,5 | 64 | 64 |
| **ØA1** | 9,4 | 9,4 | 9,4 | 9,4 | 9,4 | 15,75 | 15,75 | 15,75 | 15,75 | 22,1 | 22,1 | 22,1 | 34,8 | 34,8 | 47,5 |
| **ØB1** | 12,7 | 12,7 | 12,7 | 12,7 | 12,7 | 19,05 | 19,05 | 19,05 | 19,05 | 25,4 | 25,4 | 25,4 | 38,1 | 38,1 | 50,8 |
| **ØC1** | 25 | 25 | 25 | 25 | 25 | 25 | 25 | 25 | 25 | 50,5 | 50,5 | 50,5 | 50,5 | 50,5 | 64 |
| **ØD** | 60 | 60 | 60 | 60 | 60 | 60 | 60 | 60 | 60 | 95 | 95 | 95 | 95 | 95 | 118 |
| **ØE** | 60 | 60 | 60 | 60 | 60 | 60 | 60 | 60 | 60 | 85 | 85 | 85 | 85 | 85 | 133 |
| **F1** | 122 | 122 | 122 | 122 | 122 | 122 | 122 | 122 | 122 | 212 | 212 | 212 | 217 | 217 | 315 |
| **F2** | 131 | 131 | 131 | 131 | 131 | 131 | 131 | 131 | 131 | 225 | 225 | 225 | 232 | 232 | 333 |
| **G1** | 74 | 74 | 74 | 74 | 74 | 74 | 74 | 74 | 74 | 100 | 100 | 100 | 119 | 119 | 135 |
| **G2** | 83 | 83 | 83 | 83 | 83 | 83 | 83 | 83 | 83 | 113 | 113 | 113 | 134 | 134 | 153 |
| **H** | - | 6,18 | 13,2 | 19,5 | 19,5 | 4,5 | 10,7 | 17,5 | 17,5 | 6,2 | 14,5 | 18,4 | 6,2 | 13,7 | - |
| **K** | 6,8 | 9,98 | 13,15 | 19,5 | 25,85 | 9,98 | 13,15 | 19,5 | 25,85 | 16,05 | 22,4 | 28,75 | 22,4 | 28,75 | 28,75 |
| **L** | 139,7 | 139,7 | 154 | 153,6 | 153,6 | 139,7 | 153,6 | 153,6 | 153,6 | 172,6 | 172,6 | 172,6 | 197,6 | 197,6 | 211,6 |
| **L1** | 88,9 | 88,9 | 114,3 | 114,3 | 114,3 | 88,9 | 114,3 | 114,3 | 114,3 | 114,3 | 114,3 | 114,3 | 139,7 | 139,7 | 158,8 |
| **M** | 69,4 | 72,58 | 75,75 | 82,1 | 88,45 | 72,58 | 75,75 | 82,1 | 88,45 | 86,65 | 93 | 99,35 | 105 | 111,35 | 123,75 |
| **M1** | 51 | 54,18 | 57,35 | 63,7 | 70,05 | 54,18 | 57,35 | 63,7 | 70,05 | 70,6 | 74,6 | 80,95 | 86,6 | 92,95 | 98,95 |

## 55155, 55165

Мембранный клапан трохходовой, **тип - У**, Ц - Ц - Ц
Membánový ventil trojcestný, **typ - U**, C - C - C

| | |
|---|---|
| **55155-1** | с ручным управлением / s ručním ovládáním |
| **55155-3** | с пнеумапроводом / s pneumatickým ovládáním |

Мембранный клапан трохходовой, **тип - У, редуцированнй** Ц - Ц - Ц
Membránový ventil trojcestný, **typ - U, redukovaný** C - C - C

| | |
|---|---|
| **55165-1** | с ручным управлением / s ručním ovládáním |
| **55165-3** | с пнеумапроводом / s pneumatickým ovládáním |

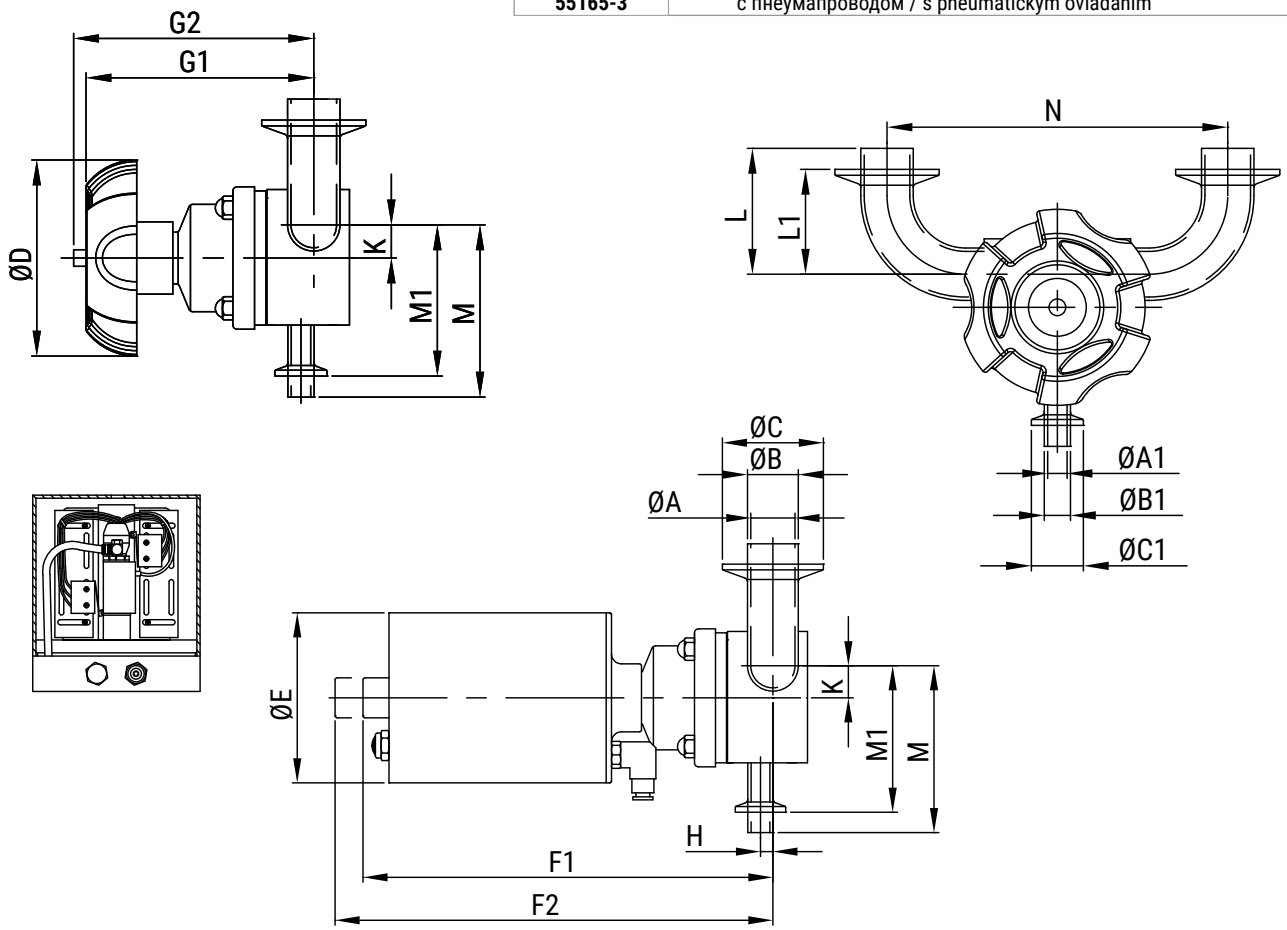


| DN | 1/2"x1/2" | 1/2"x3/4" | 1/2"x1" | 1/2"x1,5" | 1/2"x2" | 3/4"x3/4" | 3/4"x1" | 3/4"x1,5" | 3/4"x2" | 1"x1" | 1"x1,5" | 1"x2" | 1,5"x1,5" | 1,5"x2" | 2"x2" |
|---|---|---|---|---|---|---|---|---|---|---|---|---|---|---|---|
| **ØA** | 9,4 | 15,75 | 22,1 | 34,8 | 47,5 | 15,75 | 22,1 | 34,8 | 47,5 | 22,1 | 34,8 | 47,5 | 34,8 | 47,5 | 47,5 |
| **ØB** | 12,7 | 19,05 | 25,4 | 38,1 | 50,8 | 19,05 | 25,4 | 38,1 | 50,8 | 25,4 | 38,1 | 50,8 | 38,1 | 50,8 | 50,8 |
| **ØC** | 25 | 25 | 50,5 | 50,5 | 64 | 25 | 50,5 | 50,5 | 64 | 50,5 | 50,5 | 64 | 50,5 | 64 | 64 |
| **ØA1** | 9,4 | 9,4 | 9,4 | 9,4 | 9,4 | 15,75 | 15,75 | 15,75 | 15,75 | 22,1 | 22,1 | 22,1 | 34,8 | 34,8 | 47,5 |
| **ØB1** | 12,7 | 12,7 | 12,7 | 12,7 | 12,7 | 19,05 | 19,05 | 19,05 | 19,05 | 25,4 | 25,4 | 25,4 | 38,1 | 38,1 | 50,8 |
| **ØC1** | 25 | 25 | 25 | 25 | 25 | 25 | 25 | 25 | 25 | 50,5 | 50,5 | 50,5 | 50,5 | 64 | 64 |
| **ØD** | 60 | 60 | 60 | 60 | 60 | 60 | 60 | 60 | 60 | 95 | 95 | 95 | 95 | 95 | 118 |
| **ØE** | 60 | 60 | 60 | 60 | 60 | 60 | 60 | 60 | 60 | 85 | 85 | 85 | 85 | 85 | 133 |
| **F1** | 122 | 122 | 122 | 122 | 122 | 122 | 122 | 122 | 122 | 212 | 212 | 212 | 217 | 217 | 315 |
| **F2** | 131 | 131 | 131 | 131 | 131 | 131 | 131 | 131 | 131 | 225 | 225 | 225 | 232 | 232 | 333 |
| **G1** | 74 | 74 | 74 | 74 | 74 | 74 | 74 | 74 | 74 | 100 | 100 | 100 | 119 | 119 | 135 |
| **G2** | 83 | 83 | 83 | 83 | 83 | 83 | 83 | 83 | 83 | 113 | 113 | 113 | 134 | 134 | 153 |
| **H** | - | 6,18 | 13,44 | 19,5 | 19,5 | 4,5 | 10,7 | 17,5 | 17,5 | 6,2 | 14,5 | 18,4 | 6,2 | 13,7 | - |
| **K** | 6,8 | 9,98 | 13,15 | 19,5 | 25,85 | 9,98 | 13,15 | 19,5 | 25,85 | 16,05 | 22,4 | 28,75 | 22,4 | 28,75 | 28,75 |
| **L** | 57,15 | 66,68 | 76,2 | 95,3 | 120,7 | 66,68 | 76,2 | 95,3 | 120,7 | 76,2 | 95,3 | 120,7 | 95,3 | 120,7 | 120,7 |
| **L1** | 31,75 | 41,25 | 50,8 | 69,9 | 88,9 | 41,28 | 50,8 | 69,9 | 88,9 | 50,8 | 69,9 | 88,9 | 69,9 | 88,9 | 88,9 |
| **M** | 69,4 | 72,85 | 75,75 | 82,1 | 88,45 | 72,58 | 72,75 | 82,1 | 88,45 | 70,6 | 93 | 99,35 | 105 | 111,35 | 123,75 |
| **M1** | 51 | 54,18 | 57,35 | 63,7 | 70,05 | 54,18 | 57,35 | 63,7 | 70,05 | 68,25 | 74,6 | 80,95 | 86,6 | 92,95 | 98,95 |
| **N** | 101,7 | 120,7 | 165,1 | 203,3 | 241,3 | 120,7 | 165,1 | 203,3 | 241,3 | 165,1 | 203,3 | 241,3 | 228,7 | 266,7 | 285,8 |

Мембранный клапан нижны
с пневматический

Membránový ventil spodní s pneupohonem

**55185-1**

**Размеры** • Rozměry

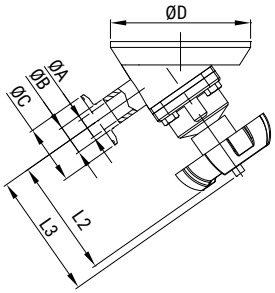


| DN | 1/2" | 3/4" | 1" | 1,5" | 2" |
|---|---|---|---|---|---|
| **ØA** | 9,4 | 15,75 | 22,1 | 34,8 | 47,5 |
| **ØB** | 12,7 | 19,05 | 25,4 | 38,1 | 50,8 |
| **ØC** | 25 | 25 | 50,5 | 50,5 | 64 |
| **ØD** | 100 | 100 | 120 | 160 | 160 |
| **L2** | 74 | 74 | 100 | 119 | 135 |
| **L3** | 83 | 83 | 113 | 134 | 153 |

Мембранный клапан нижнего бака
Membránový ventil spodní

**55185-3**

**Размеры** • Rozměry

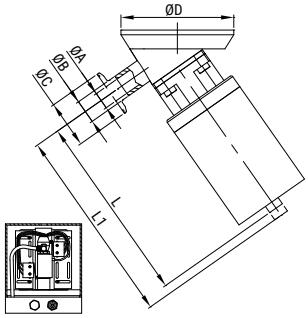


| DN | 1/2" | 3/4" | 1" | 1,5" | 2" |
|---|---|---|---|---|---|
| **ØA** | 9,4 | 15,75 | 22,1 | 34,8 | 47,5 |
| **ØB** | 12,7 | 19,05 | 25,4 | 38,1 | 50,8 |
| **ØC** | 25 | 25 | 50,5 | 50,5 | 64 |
| **ØD** | 100 | 100 | 120 | 160 | 160 |
| **L** | 122 | 122 | 212 | 217 | 315 |
| **L1** | 131 | 131 | 225 | 232 | 333 |

## 52941, 52945

52941 Асептический пробный клапан С
Aseptický vzorkovací ventil S

52945 Асептический пробный клапан Ц
Aseptický vzorkovací ventil C

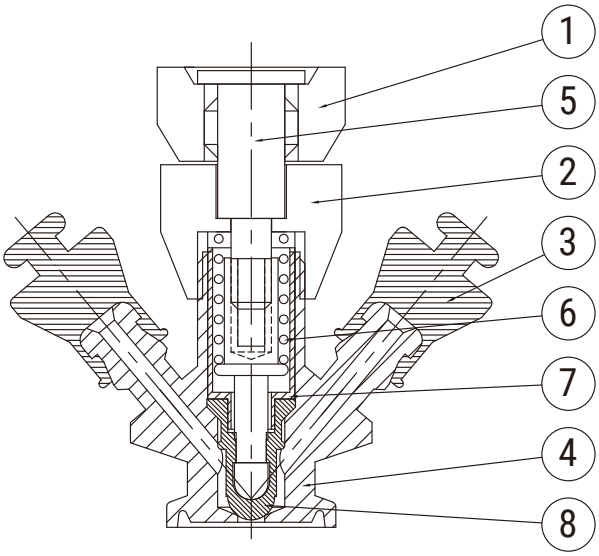


| Поз, | Название | Кол, | Материал |
|---|---|---|---|
| 1 | Вращающаяся гайка | 1 | SUS304/316(L) |
| 2 | Замочная гайка | 1 | SUS304/316(L) |
| 3 | Прокладка | 1 | EPDM |
| 4 | Корпус клапана | 1 | SUS304/316(L) |
| 5 | Регулятор потока | 1 | SUS304/316(L) |
| 6 | Пружи́на | 1 | SUS304/316(L) |
| 7 | Ввод | 1 | SUS304/316(L) |
| 8 | Прокладка | 1 | EPDM |

**Материал:**
Площадь потока: AISI 316L
Другие стальные части: AISI 316
Шток заглушки: AISI 316L
Уплотнение потока: EPDM / Silicon / FKM

**Технические данные:**
Температурный диапазон: Полный вакуум
-10°C to +140°C (EPDM)

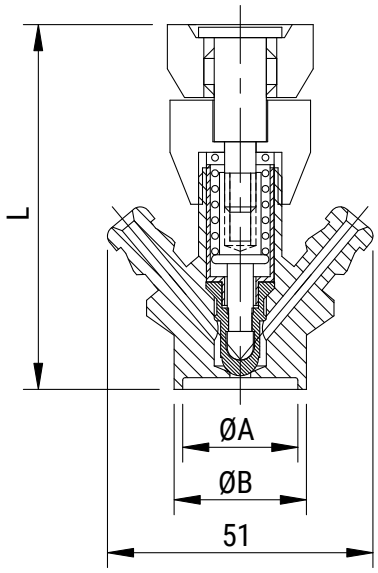


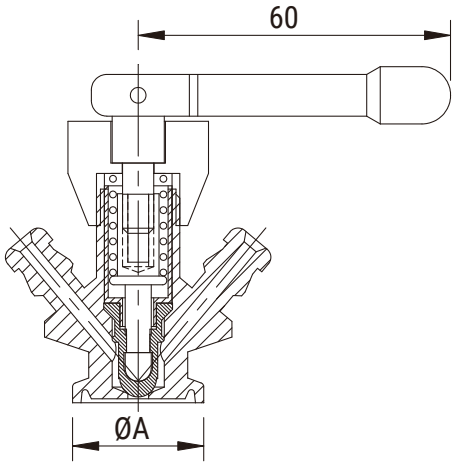


**52941** Тип С / Typ S

| DN | ØA | ØB | L |
|---|---|---|---|
| **1/2"** | 9,4 | 12,7 | 71,5 |
| **3/4"** | 15,75 | 15,5 | 71,5 |
| **1,0"** | 22,1 | 25,4 | 71,5 |

**52945** Тип Ц / Typ C

| DN | ØA | L |
|---|---|---|
| **A37** | 34 | 70 |
| **1/2"** | 25,2 | 70 |
| **3/4"** | 25,2 | 70 |
| **1,0"** | 50,5 | 70 |

## Пакет для упаковки
Balící sáček

Сумка на молнии
Sáček na zip

a) Толщина одной стороны должна быть в пределах 0,1-0,15 мм.
Tloušťka jedné strany sáčku musí být mezi 0,1-0,15 mm.

b) Подбираем подходящий размер упаковочного пакета по размеру детали.
Vhodnou velikost balicího sáčku volíme podle velikosti dílu.

Толщина стенки мешка 0,1 - 0,15 мм
Tloušťka stěny sáčku 0,1 - 0,15 mm

Используем сумку на молнии подходящего размера
Používáme tašku na zip, vhodné velikosti

Этикетка прикреплена к верхней части сумки
Štítek je nalepen na horní straně sáčku

## Наклейка с этикеткой
Nálepka se štítkem

a) Этикетка должна быть прикреплена посередине верхней части пакета.
Štítek by měl být nalepen uprostřed horní části sáčku.

b) ASME-BPE-SF DT-4.1.1.1 (EX.DT-7) / SS316L / размер / номер продукта / номер плавки.
ASME-BPE-SF DT-4.1.1.1 (EX.DT-7) / SS316L /velikost / číslo produktu / číslo tavby.

## SF4 Label Sticker

a) Эта круглая желтая этикетка SF4 находится под основной наклейкой.
Tento kulatý žlutý štítek SF4 je nalepen pod hlavní nálepkou.

b) Эта круглая этикетка SF4 наклеивается только на закрывающийся пакет E / P с фитингами.
Tento kulatý štítek SF4 se nalepí pouze na uzavíratelný sáček E/P s výrobkem.

SF4 желтая маленькая круглая этикетка
SF4 žlutý malý kulatý štítek

Для всех продуктов BPE SF4 эта большая круглая этикетка должна быть прикреплена к внешней стороне сумки на молнии
U všech produktů BPE SF4 musí být tento velký kulatý štítek nalepen na vnější straně sáčku na zip

## Fittings

a) Обратите внимание на толщину и радиус
Věnujte pozornost tloušťce a poloměru

b) Лазерная маркировка и технические характеристики ASME BPE
Laserové označení a specifikace ASME BPE

c) BPE SF1 Наденьте синий защитный колпачок на каждый конец сварного шва фитинга / втулки.
BPE SF1 Nasaďte na každý konec sváru fitinku / objímky modrou ochrannou čepičku.

d) BPE SF4, Фитинги с пластиковой пленкой и белым защитным колпачком на каждом сварном шве / концах заточки.
BPE SF4, Fitinky s plastovou fólií a bílým ochranným víčkem na každém svaru / koncích filtingu.

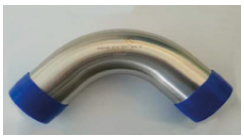

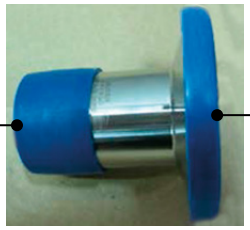

Жесткая синяя защитная крышка для клемм
Tvrdý modrý ochranný kryt ukončení

Жесткая синяя защитная крышка для клемм
Tvrdý modrý ochranný kryt ukončení

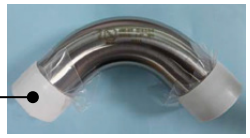

BPE SF4, Фитинги с пластиковой пленкой и белым защитным колпачком на каждом сварном шве / концах заточки.
BPE SF4, Fitinky s plastovou fólií a bílým ochranným víčkem na každém svaru/koncích filtingu.

## Отгрузочная упаковка
Balení zásilky

Мы оцениваем общее количество, предоставляем небольшую коробку или все в большой коробке
Posoudíme celkové množství, poskytneme malou krabici nebo vše do velkého kartonu

Упаковка трубной арматуры в термоусадочную пленку.
Balení potrubních tvarovek do teplem smrštitelné fólie.

* Каждый продукт упакован по-разному
Každý produkt je zabalen jinak

Вставьте упакованные фитинги в картонную коробку.
Vložení zabalené armatury do kartonu.

Вставка отдельных деталей в упаковке - фитингов в небольшую картонную коробку.
Vložení jednotlivých zabalených dílů - potrubní tvarovky do malého kartonu.

Закрытые и упакованные после упаковки.
Po zabalení uzavřeno a zabaleno.

Небольшая картонная коробка, сложенная на поддоне и затем прочно связанная термоусадочной пленкой.
Malý karton skládaný na paletu a poté pevně svazán smršťovací fólií.

## Маркировка контента
Označení obsahu

Он должен соответствовать маркировке ASME BPE следующим образом

Musí následovat ASME BPE, příklad označení

ASTM A270 TP316L ASME-BPE DT-4-1 SF-X WLD NDE
Размер x Длина x Плавление

ASTM A270 TP316L ASME-BPE DT-4-1 SF-X WLD NDE
Velikost x Délka x Tavba

## Обозначение Размер + буквы
Označení Velikost + písmena

Подходящее обозначение трубы, размер шрифта на трубу 6, предпочтительно не менее 3 сегментов и описание с конца примерно 15-30 см

Vhodné označení trubky, velikost písma na trubku 6, pokud možno alespoň 3 segmenty a popis od konce asi 15-30 cm

**SF1**

Пакет имеет синюю защитную крышку с обоих концов + пластиковую этикетку внешнего пакета, прикрепленную к двум концам внешнего пластикового пакета.

Balení je s modrým ochranným krytem na obou koncích + štítek plastového vnějšího sáčku nalepen na dvou koncích plastového vnějšího sáčku.

**SF4**

Крышка с пластиковой пленкой и белым защитным колпачком с обоих концов + пакет из ПВХ + наклейка SF4 на обоих концах пакета.

Obal je s plastovou fólií a bílým ochranným uzávěrem na obou koncích + PVC sáček + nálepka SF4 na obou koncích sáčku.

## Деревянный ящик + тарная упаковка
Dřevěná krabice + kontejnerové balení

Деревянная коробка
Dřevěná bedna

Вставленная пластиковая пленка
Vložená plastová folie

После упаковки трубы в мешок из ПВХ помещают в деревянный ящик
Po zabalení trubek do PVC sáčku vloženo do dřevěné bedny

Если не все трубы упакованы в деревянный ящик (необходимо добавить еще один деревянный ящик) для контейнера. Эта рекомендация - подходит для полированных труб ASME BPE TUBE только для перевозки LCL.

Nejsou-li všechny trubky zabalené v dřevěné krabici (je potřeba doplnit další dřevěnou bednu) pro kontejner. Toto doporučení - vhodné pro leštěné trubku ASME BPE TUBE pouze pro LCL zásilku.

ИЛИ используйте шестиугольную связку из ПВХ, упакованную в контейнер, (все еще хорошая защита)

NEBO se použijte PVC plastový šestihranný svazek, zabalený do kontejneru, (stále dobrá ochrana)

| ПРЕОБРАЗОВАНИЯ ТАБЛИЦЫ | PŘEVODNÍ TABULKA | |
|---|---|---|
| DN | (inch) | (mm) |
| **8** | **1/4"** | **6,35** |
| **10** | **3/8"** | **9,25** |
| **15** | **1/2"** | **12,7** |
| **20** | **3/4"** | **19,0** |
| **25** | **1"** | **25,4** |
| **32** | **1 1/4"** | **31,7** |
| **40** | **1 1/2"** | **38,1** |
| **50** | **2"** | **51,0** |
| **65** | **2 1/2"** | **63,5** |
| **80** | **3"** | **76,1** |
| **100** | **4"** | **104,0** |

| ПЕРЕВОДНЫЕ КОЭФФИЦИЕНТЫ | PŘEVODNÍ TABULKA TLAKŮ |
|---|---|
| 1 Bar | 100000 Pascals |
| | 100 Kilopascals |
| | 1000 Milibars |
| | 1000000 Microbars |
| | ~0,98 Atmospheres |
| | ~401,46 Inches of wather |
| | 10 Meters of wather |
| | ~29,53 Inches of mercury |
| | ~750 Milimeters of mercury |
| | ~14,5 Pounds per square inches |
| | ~1,02 Kilograms per square inches |

NIOB FLUID

ПРОИЗВОДИТЕЛЬ СОЕДИНИТЕЛЬНОЙ И РЕГУЛИРУЮЩЕЙ АРМАТУРЫ

VÝROBCE NEREZOVÝCH POTRUBNÍCH SYSTÉMŮ

**NIOB FLUID s. r. o.**
Ostrožská 1003
687 25 Hluk
Czech Republic

Phone: +420 572 419 822 - 8
Fax: +420 572 419 868
E-mail: marketing@niobfluid.cz

www.niobfluid.cz